DEVISION
Архитектура и брендинг

Общество с ограниченной ответственностью "АР"
Рег. №П-026-007203495175-0238 в реестре Союза "СРОП "Западная Сибирь"

Заказчик: ООО"ИДК"ЭНКО"

"Комплексная застройка территории, расположенной в границах улиц: Тобольский тракт-Обход города Тюмени(мкр. Губернаторский)". Второй этап

Многоэтажный жилой дом ГП-72.107

РАБОЧАЯ ДОКУМЕНТАЦИЯ

Архитектурные решения

10101-ИДК23/86-АР/23-72.107-АР1

Изм.	№док.	Подп.	Дата
1	57-25		05.25
2	57-25		10.25
3	04-26		01.26
4	04-26		05.26
5	04-26		06.26
6	04-26		08.26

2025

DEVISION
Архитектура и брендинг

Общество с ограниченной ответственностью "АР"
Рег. №П-026-007203495175-0238 в реестре Союза "СРОП "Западная Сибирь"

Заказчик: ООО"ИДК"ЭНКО"

"Комплексная застройка территории, расположенной в границах улиц: Тобольский тракт-Обход города Тюмени(мкр. Губернаторский)". Второй этап

Многоэтажный жилой дом ГП-72.107

РАБОЧАЯ ДОКУМЕНТАЦИЯ

Архитектурные решения

10101-ИДК23/86-АР/23-72.107-АР1

Директор ООО "АР" М.В. Костыренко

Главный инженер проекта Д.Ю. Аверин

Изм.	№док.	Подп.	Дата
1	57-25		05.25
2	57-25		10.25
3	04-26		01.26
4	04-26		05.26
5	04-26		06.26
6	04-26		08.26

2025

Разрешение	Обозначение	10101-ИДК23/86-АР/23-72.107-АР1
№ 57-25	Наименование объекта строительства	"Комплексная застройка территории, расположенной в границах улиц: Тобольский тракт-Обход города Тюмени (мкр. Губернаторский)" Второй этап

Изм.	Лист	Содержание изменения	Код	Примечение
1	1	Откорректированы ТЭПы. Внесено изменение в ведомость рабочих чертежей.	4	Изм.1 (Зам.)
	2	Откорректировано размещение дверей и способ их открывания.	1	Изм.1 (Зам.)
	3	Откорректирована конструкция витражей.	1	Изм.1 (Зам.)
	7	Лист с планом 13-14 этажа заменен на лист с планом 13 этажа	4	Изм.1 (Зам.)
	8	Добавлен лист с планом 14 этажа	4	Изм.1 (Нов.)
	9	Изменены габаритные размеры вентшахт.	1	Изм.1 (Зам.)
	11	Откорректирована конструкция и эскизы витражей.	1	Изм.1 (Зам.)
	18-20	Откорректирована конструкция витражей.	1	Изм.1 (Зам.)

Согласовано

Н. контр.	Аверин		08.26
Изм. внес	Барышов		08.26
Составил	Барышов		08.26
ГИП	Аверин		08.26
Утв.	Аверин		08.26

DEVISION
Архитектура и брендинг

Общество с ограниченной ответственностью "АР"
Рег. №П-026-007203495175-0238
в реестре Союза "СРОП "Западная Сибирь"

Лист	Листов
1	1

Разрешение	Обозначение	10101-ИДК23/86-АР/23-72.107-АР1
№ 57-25	Наименование объекта строительства	"Комплексная застройка территории, расположенной в границах улиц: Тобольский тракт-Обход города Тюмени (мкр. Губернаторский)" Второй этап

Изм.	Лист	Содержание изменения	Код	Примечание
2	1	Внесены изменения в ведомость рабочих чертежей.	1	Изм.2 (Зам.)
	2-8	Откорректирована привязка перегородок.Изменена ширина окон ОК-9 и ОК-10	1	Изм.2 (Зам.)
	3	Отображены конструкции фальшпилонов в соответствии с АС. Откорректированы габариты вентфасада	1	Изм.2 (Зам.)
	9	Изменены габаритные размеры вентшахт и парапетов. Доавлен узел примыкания оконного блока.	1	Изм.2 (Зам.)
	12	Изменена ширина окон ОК-9 и ОК-10	1	Изм.2 (Зам.)
	13	Откорректированы габариты остекления дверей.	1	Изм.2 (Зам.)
	18, 19	Откорректированы оконные проемы.	1	Изм.2 (Зам.)

Согласовано

Н. контр.	Аверин		08.26

Изм. внес	Барышов		08.26
Составил	Барышов		08.26
ГИП	Аверин		08.26
Утв.	Аверин		08.26

DEVISION
Архитектура и брендинг

Общество с ограниченной ответственностью "АР"
Рег. №П-026-007203495175-0238
в реестре Союза "СРОП "Западная Сибирь"

Лист	Листов
1	1

Разрешение	Обозначение	10101-ИДК23/86-АР/23-72.107-АР1
№ 04-26	Наименование объекта строительства	"Комплексная застройка территории, расположенной в границах улиц: Тобольский тракт-Обход города Тюмени (мкр. Губернаторский)" Второй этап

Изм.	Лист	Содержание изменения	Код	Примечание
3	1	Откорректирован пункт 27 общих данных и примечания в ведомости рабочих чертежей	1	Изм.3 (Зам.)
	3	Указаны габаритные размеры тамбуров	1	Изм.3 (Зам.)
	2, 7	Добавлены недостающие выноски о наличии металлического ограждения	1	Изм.3 (Зам.)
	6	Убраны лишние размеры	1	Изм.3 (Зам.)
	5, 7	Откорректированы площади помещений 1.11, 1.12, 4.9, 4.8 на плане	1	Изм.3 (Зам.)
	9, 13	Добавлен люк на кровлю. Добавлена спецификация по люку и схема люка	1	Изм.3 (Зам.)
	10, 18, 20, 21	Откорректирована высота стыковочной секции 107.2	1	Изм.3 (Зам.)
	16,17	Откорректировано примечание к экспликации полов	1	Изм.3 (Зам.)

Согласовано

Н. контр.	Аверин		01.26
Изм. внес	Барышов		01.26
Составил	Барышов		01.26
ГИП	Аверин		01.26
Утв.	Аверин		01.26

DEVISION
Архитектура и брендинг

Общество с ограниченной ответственностью "АР"
Рег. №П-026-007203495175-0238
в реестре Союза "СРОП "Западная Сибирь"

Лист	Листов
1	1

Разрешение	Обозначение	10101-ИДК23/86-АР/23-72.107-АР1
№ 04-26	Наименование объекта строительства	"Комплексная застройка территории, расположенной в границах улиц: Тобольский тракт-Обход города Тюмени (мкр. Губернаторский)" Второй этап

Изм.	Лист	Содержание изменения	Код	Примечание
4	1	Откорректировано примечание в ведомости рабочих чертежей. Откорректировано значение общей площади МОП в ТЭП	1	Изм.4 (Зам.)
	4-8,19,20	Откорректированы размеры, расстановка и материал декоративных элементов из минеральной ваты	3	Изм.4 (Зам.)
	3-8,18-21	Корзины разделены на типы в зависимости от подключения кондиционеров	3	Изм.4 (Зам.)
	10,18-21	Уменьшена высота вентиляционных шахт, показаны монолитные плиты покрытия шахт с дефлекторами	1	Изм.4 (Зам.)
	18-21	На фасадах показаны решётки приточных клапанов	3	Изм.4 (Зам.)
	18,21	Навесной вентилируемый фасад в уровне верхних этажей заменён на мокрый фасад	3	Изм.4 (Зам.)
	3-8,18-21	Изменены размеры корзин для кондиционеров	3	Изм.4 (Зам.)
	19	Изменена высота глухой части ограждения, металлическое ограждение увеличено по высоте	3	Изм.4 (Зам.)
	19	Откорректировано отображение отделки	4	Изм.4 (Зам.)
	11,20	Откорректирован витраж Вн-8	4	Изм.4 (Зам.)
	18-21	На балконах показаны металлические отливы	3	Изм.4 (Зам.)
	18,20	Откорректированы пояса навесного вентилируемого фасада над первым этажом	4	Изм.4 (Зам.)
	9	Уточнены габаритные размеры вентиляционных шахт	1	Изм.4 (Зам.)
	18-21	По фасадам откорректированы профили	3	Изм.4 (Зам.)
	2,13	Откорректированы двери по категории пожарной безопасности между секциями	4	Изм.4 (Зам.)

Согласовано

Н. контр.	Аверин		08.26
Изм. внес	Барышов		08.26
Составил	Барышов		08.26
ГИП	Аверин		08.26
Утв.	Аверин		08.26

DEVISION
Архитектура и брендинг

Общество с ограниченной ответственностью "АР"
Рег. №П-026-007203495175-0238
в реестре Союза "СРОП "Западная Сибирь"

Лист	Листов
1	1

Разрешение	Обозначение	10101-ИДК23/86-АР/23-72.107-АР1
№ 04-26	Наименование объекта строительства	"Комплексная застройка территории, расположенной в границах улиц: Тобольский тракт-Обход города Тюмени (мкр. Губернаторский)" Второй этап

Изм.	Лист	Содержание изменения	Код	Примечание
5	18-21	Откорректировано отображение навигации подъездов и вывесок коммерческих помещений	1	Изм.5 (Зам.)
	6-8	Откорректировано расположение наружных блоков кондиционеров на открытых балконах	4	Изм.5 (Зам.)
	4-8,10, 16-21,	Изменены архитектурные решения по устройству открытых балконов, включая корректировку высоты балконных ограждений	1	Изм.5 (Зам.)
	4-5,10	Кладка стен лоджий увеличена до 250 мм, на лоджиях исключены металлические ограждения	1	Изм.5 (Зам.)
	3-8,22	Откорректированы зашивки инженерных шахт, предусмотрено устройство лючков	1	Изм.5 (Зам.)
	22	Добавлен лист с фрагментами планов расположения лючков, разработана спецификация лючков	1	Изм.5 (Нов.)
	4-8	Исключено утепление лифтового холла	1	Изм.5 (Зам.)
	9,10	Откорректирована толщина утеплителя по внутренней стороне основного парапета кровли и парапета лестнично-лифтового узла	4	Изм.5 (Зам.)
	10.1	Добавлены сечения по входам и нишам 1-го этажа		Изм.5 (Нов.)
	12	В балконные блоки ПВХ включен доборный профиль		Изм.5 (Зам.)
	3-5	На холодных лоджиях добавлен состав пола		Изм.5 (Зам.)

Согласовано

Н. контр.	Аверин		08.26

Изм. внес	Барышов		08.26
Составил	Барышов		08.26
ГИП	Аверин		08.26
Утв.	Аверин		08.26

DEVISION
Архитектура и брендинг

Общество с ограниченной ответственностью "АР"
Рег. №П-026-007203495175-0238 в реестре Союза "СРОП "Западная Сибирь"

Лист	Листов
1	1

Разрешение	Обозначение	10101-ИДК23/86-АР/23-72.107-АР2
№ 04-26	Наименование объекта строительства	"Комплексная застройка территории, расположенной в границах улиц: Тобольский тракт-Обход города Тюмени (мкр. Губернаторский)" Второй этап

Изм.	Лист	Содержание изменения	Код	Примечание
6	1	В ведомость рабочих чертежей внесены данные об измененных листах	3	Изм.6 (Зам.)
	3, 10.1	Добавлены сечения по входам и нишам 1-го этажа	3	Изм.6 (Нов.)
	12	В балконные блоки ПВХ включен доборный профиль	3	Изм.6 (Зам.)
	16, 17	Исключен пункт 7 примечаний	3	Изм.6 (Зам.)
	4, 5, 17	На холодных лоджиях добавлен состав пола	3	Изм.6 (Зам.)

Согласовано		
Н. контр.	Аверин	08.26

Изм. внес	Барышов		08.26
Составил	Барышов		08.26
ГИП	Аверин		08.26
Утв.	Аверин		08.26

DEVISION
Архитектура и брендинг

Общество с ограниченной ответственностью "АР"
Рег. №П-026-007203495175-0238
в реестре Союза "СРОП "Западная Сибирь"

Лист	Листов
1	1

Ведомость рабочих чертежей основного комплекта АР

Лист	Наименование	Примечание
1	Общие данные	Изм. 1-6 (Зам.)
2	План подземного этажа. Секция 107.1	Изм. 2,3,4 (Зам.)
3	План 1 этажа. Секция 107.1	Изм. 1-3,5,6 (Зам.)
4	План 2-5 этажа. Секция 107.1	Изм. 2,4,5,6 (Зам.)
5	План 6-11 этажа. Секция 107.1	Изм. 2-6 (Зам.)
6	План 12 этажа. Секция 107.1	Изм. 2-5 (Зам.)
7	План 13 этажа. Секция 107.1	Изм. 1-5 (Зам.)
8	План 14 этажа. Секция 107.1	Изм. 1,2,4,5 (Зам.)
9	План кровли. Фрагмент выхода на кровлю. Секция 107.1	Изм. 1-5 (Зам.)
10	Разрез 1-1. Секция 107.1	Изм. 1,3,4,5 (Зам.)
10.1	Сечения по входам. Секция 107.1	Изм. 6 (Нов.)
11	Спецификация витражей. Схемы габаритных размеров наружных витражей	Изм.1,4 (Зам.)
12	Спецификация элементов заполнения окон и балконных блоков. Схемы габаритных размеров проемов	Изм.1,2,6 (Зам.)
13	Спецификация элементов заполнения дверных проемов. Схемы габаритных размеров дверных проемов	Изм. 2,3,4 (Зам.)
14	Ведомость отделки стен помещений	
15	Ведомость отделки потолков	
16	Экспликация полов (начало)	Изм.3,5,6 (Зам.)
17	Экспликация полов (окончание)	Изм.3,5,6 (Зам.)
18	Фасад в осях 4-3	Изм. 1-5 (Зам.)
19	Фасад в осях В-А	Изм. 1,2,4,5 (Зам.)
20	Фасад в осях 3-4	Изм. 1,3,4,5 (Зам.)
21	Фасад в осях А-В	Изм.3-5 (Зам.)
22	План расположения лючков. Спецификация заполнения лючков	Изм.5 (Нов.)

Основные технико-экономические показатели

№	Показатель	Ед.изм.	Количество
1	Количество этажей	эт.	15
2	Этажность здания	эт.	14
3	Площадь застройки (надземной части)	$м^2$	493,60
3.1	Площадь застройки (выходящая за контур надземной части)	$м^2$	0
4	Строительный объем	$м^3$	23 277,70
4.1	-надземная часть	$м^3$	21 835,50
4.2	-подземная часть	$м^3$	1 442,20
5	Площадь здания	$м^2$	7 512,40
5.1	-жилая часть дома	$м^2$	6 070,20
5.2	-подземный этаж	$м^2$	1 442,20
6	Общая площадь нежилых (коммерческих) помещений, в том числе	$м^2$	256,38
6.1	- общая торговая площадь нежилых (коммерческих) помещений	$м^2$	128,19
7	Общая площадь квартир (без коэф.)	$м^2$	4 353,51
7.1	Общая площадь квартир (коэф.)	$м^2$	4 180,27
7.2	Площадь квартир	$м^2$	4 045,60
7.3	Жилая площадь квартир	$м^2$	1 799,46
8	Общая площадь МОП	$м^2$	989,2
9	Количество квартир	шт.	65
9.1	студии	шт.	0
9.2	1-комнатных	шт.	0
9.3	2-комнатных	шт.	52
9.4	3-комнатных	шт.	13
10	Норма площади жилого помещения на 1 чел.	$м^2$/чел.	30
10,1	-количество жителей	шт.	145
11	Норма площади нежилого помещения на 1 чел.	$м^2$/чел.	20
11.1	-количество работников	шт.	13
12	Общая площадь кладовых	$м^2$	105,76
12.1	-количество кладовых	шт.	27

ОБЩИЕ УКАЗАНИЯ

1. Рабочие чертежи разработаны на основании:
· задания на проектирование;
· задания смежных отделов;
2. Место строительства относится к I В климатическому району по СП 131.13330.2020
3. Температура наружного воздуха по СП 131.13330.2020: - средняя наиболее холодной пятидневки - минус 35^1 С
4. Нормативное ветровое давление для I ветрового района - 23 кг/$м^2$ по СП 20.13330.2016.
5. Нормативное значение снеговой нагрузки для III района - 145 кг/$м^2$ по табл. 10.1 СП 20.13330.2016.
6. Зона влажности - сухая по СП 50.13330.2012.
7. Конструкции разработаны для условий эксплуатации отапливаемого здания.
8. Уровень ответственности здания по ГОСТ 27751-2014 - КС-2 (нормальный).
9. Класс функциональной пожарной опасности жилого дома - Ф1.3;
10. Класс здания по конструктивной пожарной опасности здания - С0.
11. Степень огнестойкости здания по табл. 21 ФЗ-123 - II.
12. Жилой дом состоит из двух блок-секций. Секция 107.1- г-образной формы в плане с габаритными размерами в осях 3-4, А-В - 21,6 х 24,5 м.
13. Высота первого этажа 4,2 м. Высота жилого этажа (кроме верхнего этажа) –
3,0 м, высота от пола до потолка – 2,7 м. Высота от пола до потолка верхнего этажа
– 3,0 м. Высоты этажей приняты в соответствии с техническим заданием на проектирование.
В подвальном этаже предусмотрены блоки кладовых для жильцов, технические помещения, помещения для прокладки инженерных коммуникаций.
14. Конструктивная система жилого дома принята каркасно-стеновой с пилонами и ядрами жесткости в виде стен лестнично-лифтового узла. Стены, пилоны, перекрытия из монолитного железобетона.
15. Пространственная жесткость и устойчивость каркаса здания обеспечивается вертикальными элементами жесткости (лестнично-лифтовые блоки), продольными и поперечными пилонами, сплошными дисками перекрытий, а также жесткостью узлов в местах сопряжения элементов каркаса здания.
16. Фундамент - выполнен в виде монолитного ж.б. плитного ростверка на свайном основании. Толщина 800 мм.
17. Наружные стены подвала - монолитный железобетон толщиной 250мм.
18. Кладка наружных стен выполнена из керамзитобетонных блоков толщиной 250 мм на цементно-песчаном растворе, с утеплением из минераловатных плит .
19. Внутренние стены-керамзитобетонный блок,толщиной 200 мм.
20. Пилоны запроектированы монолитными железобетонными, толщиной 200мм и 250мм.
21. Стены лестнично-лифтового узла запроектированы монолитными железобетонными, толщиной 180мм.
22. Парапетная часть выполнена из полнотелого керамического кирпича толщина кладки 250 мм на цементно-песчаном растворе.
23. Межквартирные перегородки выполнить из полнотелых керамзитобетонных блоков отделка штукатуркой с каждой стороны, общая толщина не более 250 мм.
24. Внутриквартирные перегородки типовых этажей выполнить из керамзитобетонных блоков толщиной 90 мм
25. Перегородки в техническом подвале, толщиной 120 мм из кирпича керамического полнотелого рядового.
26. Перегородки типовых этажей в помещениях с мокрыми процессами (санузлы, ванные комнаты) выполнить из полнотелых керамзитобетонных блоков толщиной 90 мм с нанесения на их внутренние поверхности штукатурной гидроизоляции.
27. Перекрытия запроектированы монолитными железобетонными, толщиной 180мм, 200мм.
28. Основные перемычки приняты керамзитополистиролбетонными.
29. Основные лестницы запроектированы из сборных железобетонных маршей марки 1ЛМ 30.12.15-4 по серии 1.151.1-7 вып.1, опирающихся на монолитные железобетонные балки площадок. Площадки запроектированы толщиной 180мм.
30. Лестницы в подвал :
· внутренняя - монолитные железобетонные;
31. Лестницы выходов на кровлю - монолитные железобетонные.
32. В многоквартирном жилом доме есть два лифта, один из которых предназначен для перевозки пожарных подразделений. Первая остановка этого лифта предусмотрена на отметке -3,200 (подземного этаж), а последняя – на отметке +40,200 (14-го этажа). У пассажирского лифта первая остановка находится на отметке 0.000 (1-го этажа), последняя также на отметке +40,200 (14-го этажа). Грузоподъёмность всех лифтов составляет 1000 кг, внутренние размеры кабины для перевозки пожарных подразделений – 1,10х2,10х2,10 м (h), внутренние размеры пассажирской кабины – 1,10х1,25х2,10 м (h), Все лифты имеют машинное помещение.
33. Фасады здания : наружная отделка двух типов: система фасадная теплоизоляционная композитная с наружным штукатурным слоем и система навесного вентилируемого фасада.
34. Кровля - плоская рулонная, совмещенная, с внутренним организованным водостоком.
35. Оконные и дверные откосы оштукатурить цементно вяжущем раствором.
36. Все небетонируемые стальные закладные и соединительные элементы подлежат антикоррозийной защите и окрашиваются двумя слоями эмали ПФ -115 по грунтовке ГФ -021. Толщина комплексного покрытия - 80 мкм.
37. Проект выполнен для плюсовых температур наружного воздуха. При производстве работ в зимнее время руководствоваться требованиями соответствующих разделов строительных норм и правил на производство и приемку строительно-монтажных работ в зимних условиях.

Ведомость ссылочных и прилагаемых документов

Обозначение	Наименование	Примечание
ГОСТ 23166-2024	Блоки оконные из поливинилхлоридных профилей	
ГОСТ 31173-2016	Блоки дверные стальные	
ГОСТ Р 57327-2016	Двери металлические противопожарные. Общие технические требования и методы испытаний	
ГОСТ 30970-2023	Блоки дверные из поливинилхлоридных профилей. Общие технические условия	
ГОСТ 23747-2015	Блоки дверные из алюминиевых сплавов. Технические условия	
ГОСТ 21519-2022	Блоки оконные из алюминиевых сплавов. Технические условия	
Серия 2.236-2, вып. 1	Примыкание оконных и дверных блоков к стенам и перегородкам каркасно-панельных и кирпичных зданий	

Изм.	Кол.уч.	Лист	№док.	Подп.	Дата
6	-	Зам.	04-26		08.26
5	-	Зам.	04-26		06.26
4	-	Зам.	04-26		02.26
3	-	Зам.	04-26		01.26
2	-	Зам.	57-25		10.25
1	-	Зам.	57-25		05.25
Разработал		Халиков			04.25
Проверил		Серебряков			04.25
ГАП		Барышов			04.25
ГИП		Аверин			04.25
Н.контр		Рябиков			04.25

10101-ИДК23/86-АР/23-72.107-АР1

"Комплексная застройка территории, расположенной в границах улиц: Тобольский тракт-Обход города Тюмени (мкр. Губернаторский)"
Второй этап

Многоэтажный жилой дом ГП-72.107

Стадия	Лист	Листов
Р	1	21

Общие данные

DEVISION
Архитектура и брендинг

Формат А2А

Согласовано

Согласовано

Взам. инв. №

Подп. и дата

Инв. № подл.

План подземного этажа. Секция 107.1

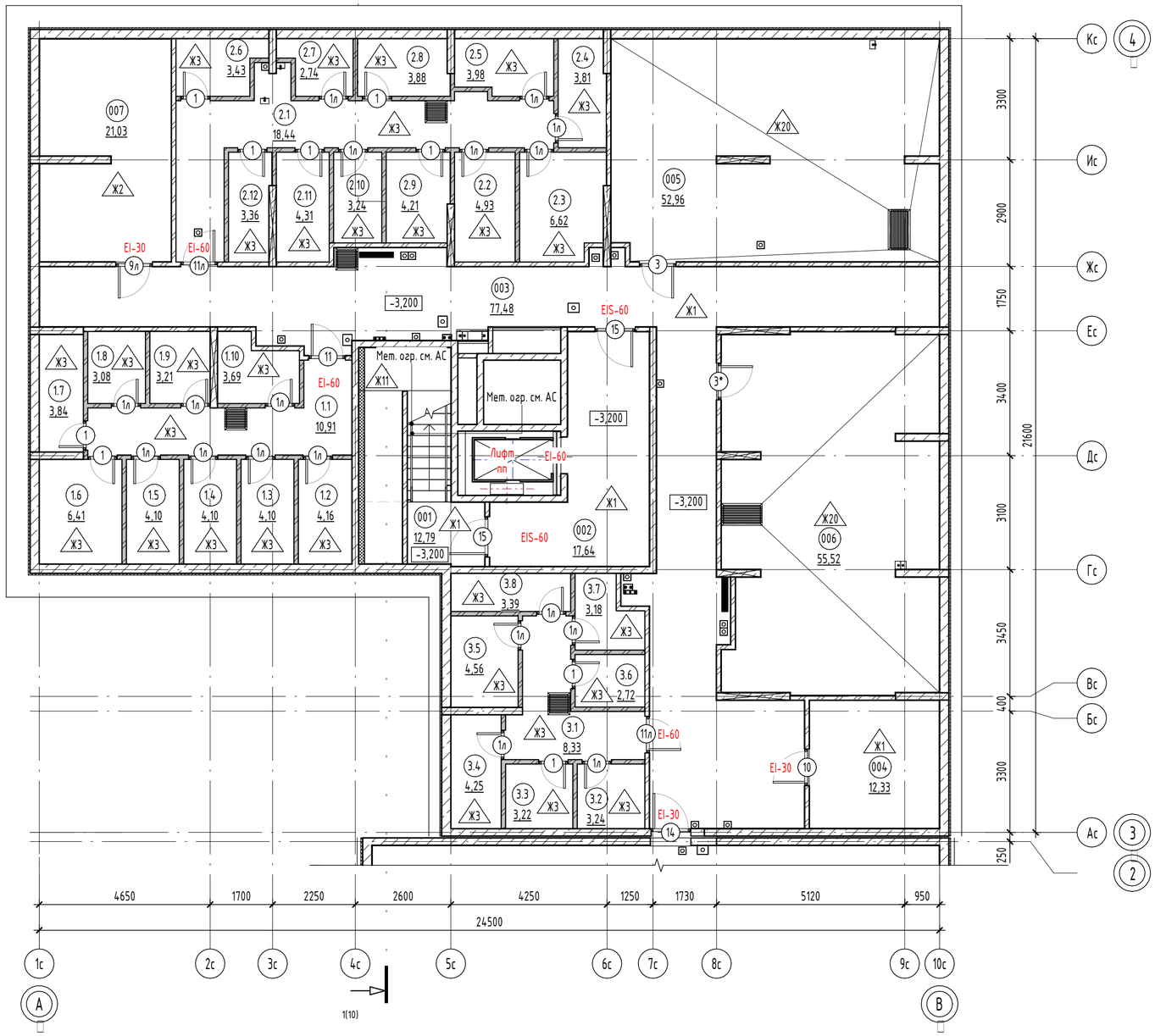

Экспликация помещений подземного этажа

№	Наименование	Площадь, м2	Кат. пом.
Блок кладовых 1			
1.2	Кладовая	4,16	В4
1.3	Кладовая	4,10	В4
1.4	Кладовая	4,10	В4
1.5	Кладовая	4,10	В4
1.6	Кладовая	6,41	В4
1.7	Кладовая	3,84	В4
1.8	Кладовая	3,08	В4
1.9	Кладовая	3,21	В4
1.10	Кладовая	3,69	В4
		36,69	
Блок кладовых 2			
2.2	Кладовая	4,93	В4
2.3	Кладовая	6,62	В4
2.4	Кладовая	3,81	В4
2.5	Кладовая	3,98	В4
2.6	Кладовая	3,43	В4
2.7	Кладовая	2,74	В4
2.8	Кладовая	3,88	В4
2.9	Кладовая	4,21	В4
2.10	Кладовая	3,24	В4
2.11	Кладовая	4,31	В4
2.12	Кладовая	3,36	В4
		44,51	
Блок кладовых 3			
3.2	Кладовая	3,24	В4
3.3	Кладовая	3,22	В4
3.4	Кладовая	4,25	В4
3.5	Кладовая	4,56	В4
3.6	Кладовая	2,72	В4
3.7	Кладовая	3,18	В4
3.8	Кладовая	3,39	В4
		24,56	
МОП			
001	Выход из подземного этажа	12,79	
1.1	Проход	10,91	
002	Тамбур-шлюз	17,64	
2.1	Проход	18,44	
003	Коридор	77,48	
3.1	Проход	8,33	
		145,59	
Техническое помещение			
004	Помещение СС	12,33	В4
005	ИТП	52,96	Д
006	Насосная питьевого и пожарного водоснабжения	55,52	Д
007	Электрощитовая	21,03	В4
		141,84	
Общая площадь помещений		393,19	

Условные обозначения:

- монолитный железобетон – 180, 200, 250 мм
- кирпичная перегородка – 120 мм
- кирпичная кладка - 250 мм, h 2250 мм
- экструзионный пенополистирол XPS – 50 мм

001 / 10,2 – Номер и площадь помещения

1 – Марка двери

EIS-60 – Предел огнестойкости

1 – Марка пола

Примечания:
1. Общие указания см. лист 1.
2. Площади помещений определены по их размерам, измеряемым между отделанными поверхностями стен и перегородок на уровне пола (без учета плинтусов). Отделка стен и перегородок условно принята 20мм.
3. Ограждения в лестничной клетки выполнить высотой 1,2м, металлическими, окрашенными краской по металлу за 2 раза. Ограждения выполнить непрерывными с поручнями, рассчитанными на восприятие горизонтальных нагрузок не менее 0,3 кН/м. См. АС.
4. Спецификацию элементов заполнения дверных проемов смотреть лист - 13.
5. Ведомость отделки стен помещений смотреть лист - 14.
6. Ведомость отделки потолков смотреть лист - 15.
7. Экспликацию полов смотреть на листе - 16,

Компоновочная схема:

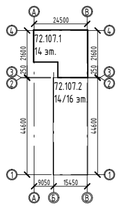

Изм.	Кол.уч.	Лист	№док.	Подп.	Дата
4	-	Зам.	04-26		05.26
3	-	Зам.	04-26		01.26
2	-	Зам.	57-25		10.25
1	-	Зам.	57-25		05.25
Разработал		Халиков			04.25
Проверил		Серебряков			04.25
ГАП		Барышов			04.25
ГИП		Аверин			04.25
Н.контр		Рябиков			04.25

10101-ИДК23/86-АР/23-72.107-АР1

"Комплексная застройка территории, расположенной в границах улиц: Тобольский тракт-Обход города Тюмени (мкр. Губернаторский)"
Второй этап

Многоэтажный жилой дом ГП-72.107

Стадия	Лист	Листов
Р	2	

План подземного этажа. Секция 107.1

DEVISION
Архитектура и брендинг

Согласовано

Согласовано

Взам. инв. №

Подп. и дата

Инв. № подл.

Формат А2А

План 1 этажа. Секция 107.1

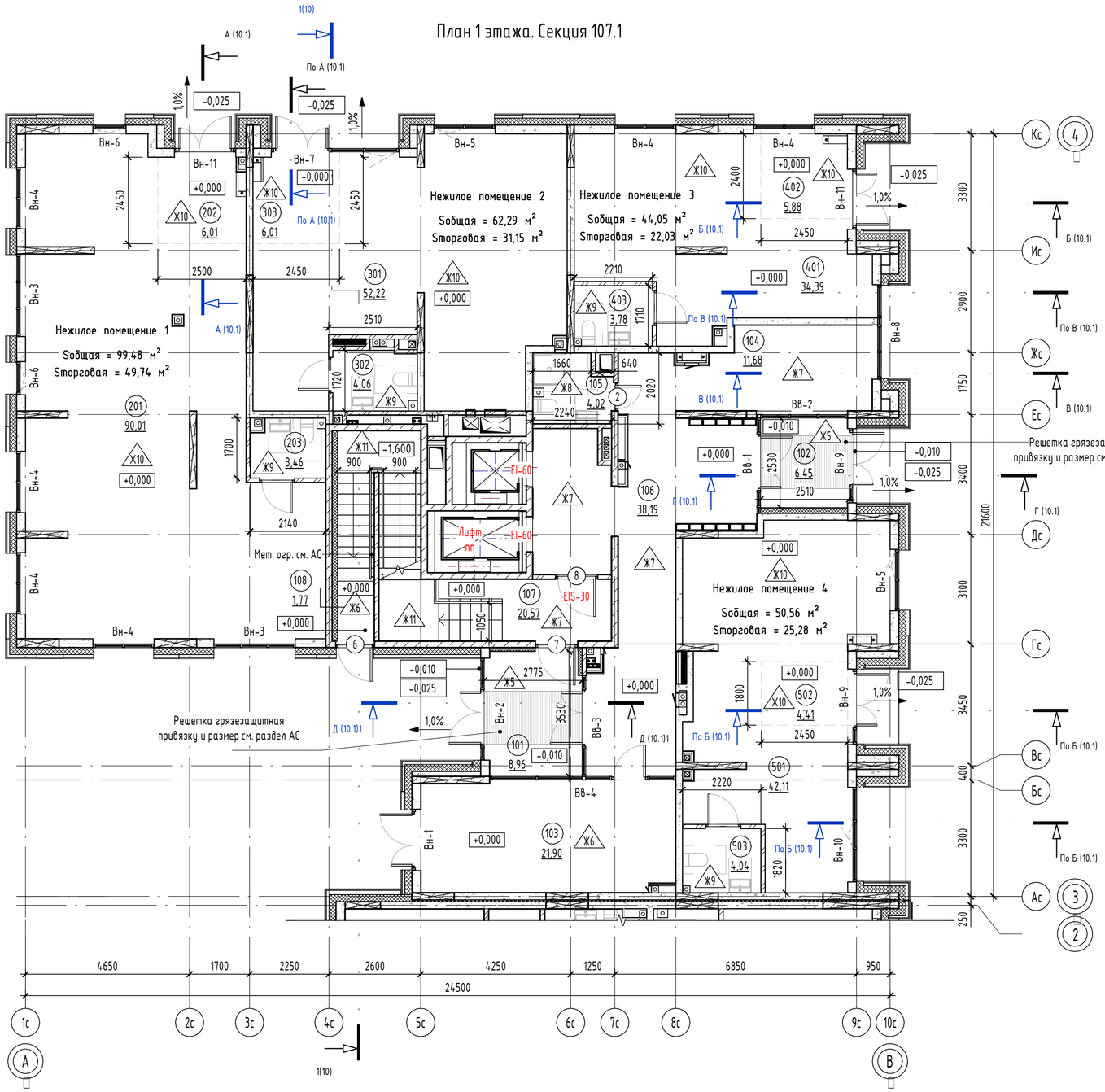

Экспликация помещений 1 этажа

№	Наименование	Площадь, м2	Площадь с коэф., м2
МОП			
101	Тамбур	8,96	8,96
102	Тамбур	6,45	6,45
103	Колясочная	21,90	21,90
104	Холл	11,68	11,68
105	ПУИ	4,02	4,02
106	Коридор	38,19	38,19
107	Лестничная клетка	20,57	20,57
108	Выход из подземного этажа	1,77	1,77
		113,54	113,54
Нежилое помещение 1			
201	Помещение	90,01	90,01
202	Тамбур	6,01	6,01
203	С/У	3,46	3,46
		99,48	99,48
Нежилое помещение 2			
301	Помещение	52,22	52,22
302	С/У	4,06	4,06
303	Тамбур	6,01	6,01
		62,29	62,29
Нежилое помещение 3			
401	Помещение	34,39	34,39
402	Тамбур	5,88	5,88
403	С/У	3,78	3,78
		44,05	44,05
Нежилое помещение 4			
501	Помещение	42,11	42,11
502	Тамбур	4,41	4,41
503	С/У	4,04	4,04
		50,56	50,56
Общая площадь помещений		369,92	369,92

Условные обозначения:

- коллектор водоснабжения
- коллектор отопления
- электрощиток
- пожарный гидрант
- керамзитобетонная стена – 200, 250 мм
- кирпичная перегородка – 120 мм
- монолитный железобетон – 180, 200 мм
- минераловатный утеплитель – 150 мм
- ГКЛВ – 75 мм
- грязезащитная решетка
- место размещения наружного блока кондиционера

001 / 10,2 – Номер и площадь помещения

1 / EIS-60 – Марка двери, Предел огнестойкости

1 – Марка пола

ВН-1 – Марка витража

Примечание:
1. В помещениях тамбура, входных групп, предусмотреть утепление плит перекрытия. См. АС.
2. За отметку 0.000 принят уровень чистого пола 1-го этажа, что соответствует абсолютной отметке +60,15.
3. Площади помещений определены по их размерам, измеряемым между отделанными поверхностями стен и перегородок на уровне пола (без учета плинтусов). Отделка стен и перегородок условно принята 20мм.
4. Ограждения выполнить металлическими, покрыть грунтовкой с последующей окраской эмалью, цвет см. АР.ПОФ, ограждения см. АС.
Ограждения в лестничной клетке выполнить высотой 1,2 м от чистого пола, цвет – RAL 7016.
5. Спецификацию витражей смотри лист – 11.
6. Спецификацию элементов заполнения дверных проемов смотри лист – 13.
7. Ведомость отделки стен помещений смотреть на листе – 14.
8. Ведомость отделки потолков смотреть на листе – 15.
9. Экспликацию полов смотреть на листе – 16.
10. Лючки ревизии, их габариты и привязку, см. АС.

Компоновочная схема:

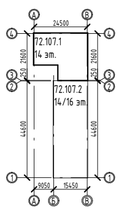

Изм.	Кол.уч.	Лист	№док.	Подп.	Дата
6	-	Зам.	04-26		08.26
5	-	Зам.	04-26		06.26
3	-	Зам.	04-26		01.26
2	-	Зам.	57-25		10.25
1	-	Зам.	57-25		05.25
Разработал		Халиков			04.25
Проверил		Серебряков			04.25
ГАП		Барышов			04.25
ГИП		Аверин			04.25
Н.контр		Рябиков			04.25

10101-ИДК23/86-АР/23-72.107-АР1

"Комплексная застройка территории, расположенной в границах улиц: Тобольский тракт-Обход города Тюмени (мкр. Губернаторский)"
Второй этап

Многоэтажный жилой дом ГП-72.107

Стадия	Лист	Листов
Р	3	

План 1 этажа. Секция 107.1

DEVISION
Архитектура и брендинг

Формат А2А

Согласовано

Согласовано

Взам. инв. №

Подп. и дата

Инв. № подл.

План 2-5 этажа. Секция 107.1

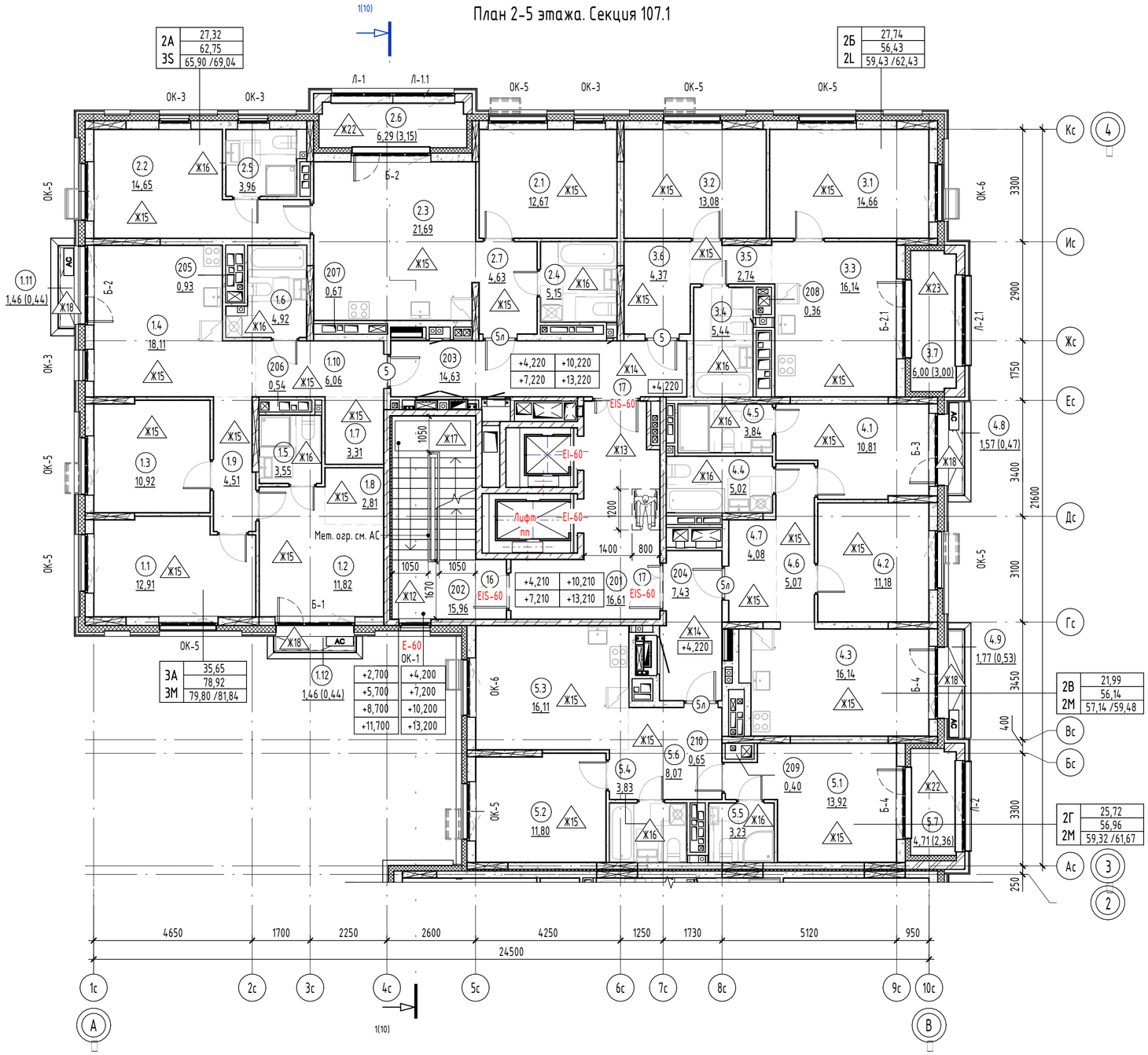

Экспликация помещений 2-5 этажа

№	Наименование	Площадь, м2	Площадь с коэф. м2
3А			
1.1	Жилая комната	12,91	12,91
1.2	Жилая комната	11,82	11,82
1.3	Жилая комната	10,92	10,92
1.4	Кухня-столовая	18,11	18,11
1.5	С/У	3,55	3,55
1.6	С/У	4,92	4,92
1.7	Гардероб	3,31	3,31
1.8	Гардероб	2,81	2,81
1.9	Коридор	4,51	4,51
1.10	Прихожая	6,06	6,06
1.11	Балкон	1,46	0,44
1.12	Балкон	1,46	0,44
		81,84	79,80
2А			
2.1	Жилая комната	12,67	12,67
2.2	Жилая комната	14,65	14,65
2.3	Кухня-столовая	21,69	21,69
2.4	С/У	5,15	5,15
2.5	Уборная	3,96	3,96
2.6	Лоджия	6,29	3,15
2.7	Прихожая	4,63	4,63
		69,04	65,90
2Б			
3.1	Жилая комната	14,66	14,66
3.2	Жилая комната	13,08	13,08
3.3	Кухня-столовая	16,14	16,14
3.4	С/У	5,44	5,44
3.5	Коридор	2,74	2,74
3.6	Прихожая	4,37	4,37
3.7	Лоджия	6,00	3,00
		62,43	59,43

Экспликация помещений 2-5 этажа

№	Наименование	Площадь, м2	Площадь с коэф. м2
2В			
4.1	Жилая комната	10,81	10,81
4.2	Жилая комната	11,18	11,18
4.3	Кухня-столовая	16,14	16,14
4.4	С/У	5,02	5,02
4.5	Уборная	3,84	3,84
4.6	Коридор	5,07	5,07
4.7	Прихожая	4,08	4,08
4.8	Балкон	1,57	0,47
4.9	Балкон	1,77	0,53
		59,48	57,14
2Г			
5.1	Жилая комната	13,92	13,92
5.2	Жилая комната	11,80	11,80
5.3	Кухня-столовая	16,11	16,11
5.4	С/У	3,83	3,83
5.5	Уборная	3,23	3,23
5.6	Прихожая	8,07	8,07
5.7	Лоджия	4,71	2,36
		61,67	59,32
Техническое пространство			
205	Вентиляционная шахта	0,93	0,93
206	Вентиляционная шахта	0,54	0,54
207	Вентиляционная шахта	0,67	0,67
208	Вентиляционная шахта	0,36	0,36
209	Вентиляционная шахта	0,40	0,40
210	Вентиляционная шахта	0,65	0,65
		3,55	3,55
МОП			
201	Лифтовой холл	16,61	16,61
202	Лестничная клетка	15,96	15,96
203	Межквартирный коридор	14,63	14,63
204	Межквартирный коридор	7,43	7,43
		54,63	54,63
Общая площадь помещений		392,64	379,77

Фрагмент плана 3-5 этажей. Секция 107.1

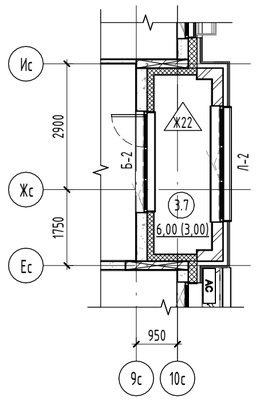

Условные обозначения:

- коллектор водоснабжения
- коллектор отопления
- электрощиток
- пожарный гидрант
- место размещения корзины кондиционера
- возможное место размещения корзины кондиционера
- зона безопасности 1200х800мм
- керамзитобетонная стена – 190, 250 мм
- керамзитобетонная перегородка – 90 мм
- кирпичная перегородка – 120 мм
- монолитный железобетон – 180, 200, 250 мм
- минераловатный утеплитель – 50, 150, 200 мм
- ГКЛВ - 75 мм

001 / 10,2 – Номер и площадь помещения

1 – Марка двери

EIS-60 – Предел огнестойкости

1 – Марка пола

ОК-1 – Марка окна

Б-1 – Марка балконной двери

Обозначение марки квартиры

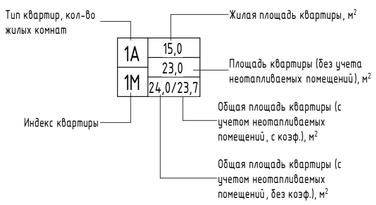

Примечание:

1. Общие указания см. на листе 1.
2. Площади помещений определены по их размерам, измеряемым между отделанными поверхностями стен и перегородок на уровне пола (без учета плинтусов). Отделка стен и перегородок условно принята 20мм.
3. Ограждения выполнить металлическими, покрыть грунтовкой с последующей окраской эмалью, цвет см. АР.ПОФ, ограждения см. АС. Ограждения в лестничной клетке выполнить высотой 1,2 м от чистого пола, цвет – RAL 7016.
4. Спецификацию элементов заполнения дверных проемов смотри лист - 13.
5. Спецификацию элементов заполнения оконных и балконных проемов смотри лист - 12.
6. Ведомость отделки стен помещений смотреть на листе - 14.
7. Ведомость отделки потолков смотреть на листе - 15.
8. Экспликацию полов смотреть на листе - 16.
9. Лючки ревизии, их габариты и привязку, см. АС.
10. EI-30* - противопожарные двери с пределом огнестойкости EI-30 предусматривается для квартир, расположенных выше 15м.

Компоновочная схема:

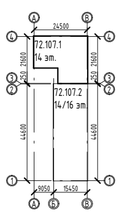

Изм.	Кол.уч.	Лист	№док.	Подп.	Дата
6	-	Зам.	04-26		08.26
5	-	Зам.	04-26		06.26
4	-	Зам.	04-26		05.26
2	-	Зам.	57-25		10.25
Разработал		Халиков			04.25
Проверил		Серебряков			04.25
ГАП		Барышов			04.25
ГИП		Аверин			04.25
Н.контр		Рябиков			04.25

10101-ИДК23/86-АР/23-72.107-АР1

"Комплексная застройка территории, расположенной в границах улиц: Тобольский тракт-Обход города Тюмени (мкр. Губернаторский)"
Второй этап

Многоэтажный жилой дом ГП-72.107

Стадия	Лист	Листов
Р	4	

План 2-5 этажа. Секция 107.1

DEVISION
Архитектура и брендинг

Формат А2А

Согласовано

Согласовано

Взам. инв. №

Подп. и дата

Инв. № подл.

План 6-11 этажа. Секция 107.1

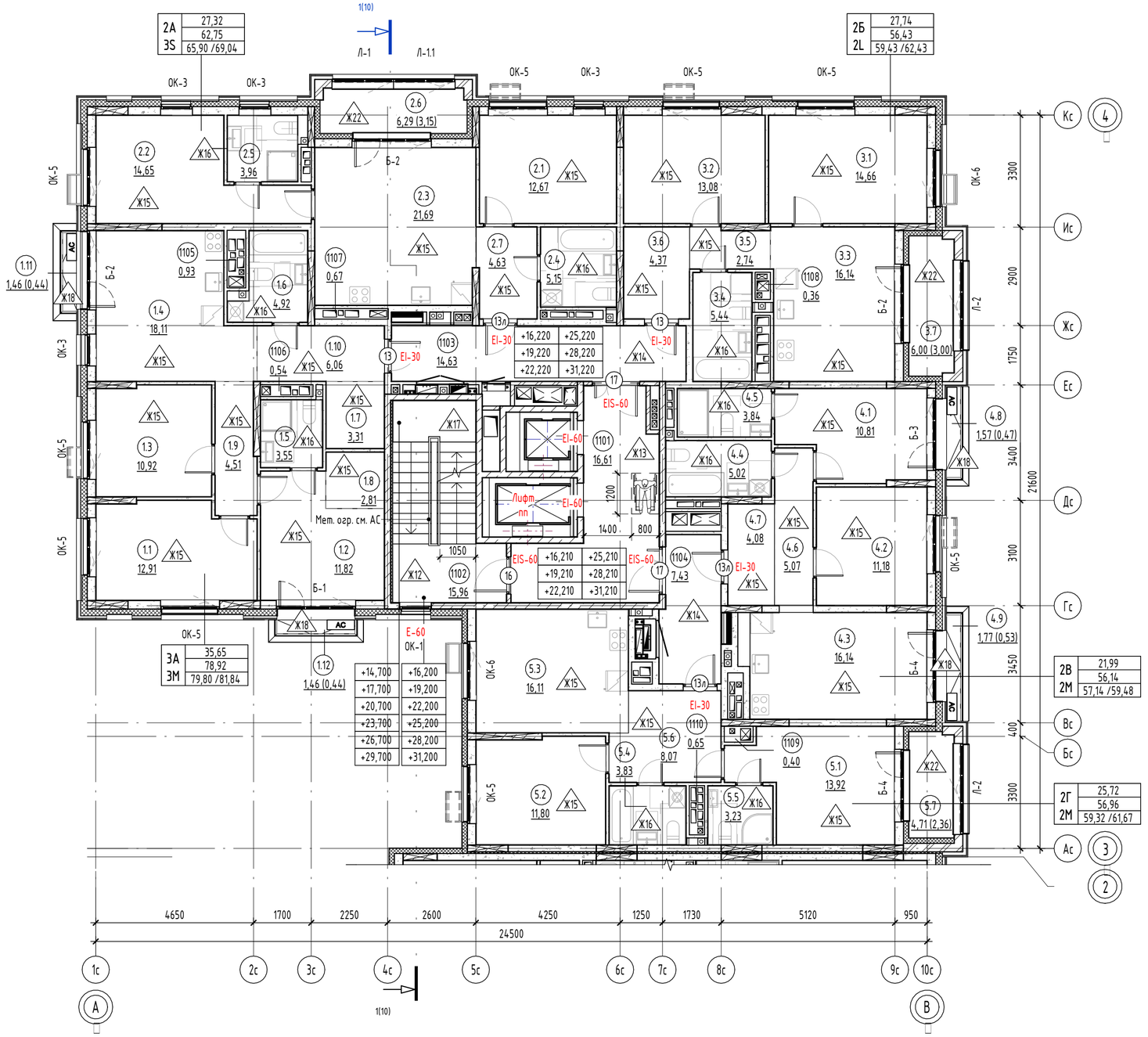

Экспликация помещений 6-11 этажа

№	Наименование	Площадь, м2	Площадь с коэф. м2
3А			
1.1	Жилая комната	12,91	12,91
1.2	Жилая комната	11,82	11,82
1.3	Жилая комната	10,92	10,92
1.4	Кухня-столовая	18,11	18,11
1.5	С/У	3,55	3,55
1.6	С/У	4,92	4,92
1.7	Гардероб	3,31	3,31
1.8	Гардероб	2,81	2,81
1.9	Коридор	4,51	4,51
1.10	Прихожая	6,06	6,06
1.11	Балкон	1,46	0,44
1.12	Балкон	1,46	0,44
		81,84	79,80
2А			
2.1	Жилая комната	12,67	12,67
2.2	Жилая комната	14,65	14,65
2.3	Кухня-столовая	21,69	21,69
2.4	С/У	5,15	5,15
2.5	Уборная	3,96	3,96
2.6	Лоджия	6,29	3,15
2.7	Прихожая	4,63	4,63
		69,04	65,90
2Б			
3.1	Жилая комната	14,66	14,66
3.2	Жилая комната	13,08	13,08
3.3	Кухня-столовая	16,14	16,14
3.4	С/У	5,44	5,44
3.5	Коридор	2,74	2,74
3.6	Прихожая	4,37	4,37
3.7	Лоджия	6,00	3,00
		62,43	59,43

Экспликация помещений 6-11 этажа

№	Наименование	Площадь, м2	Площадь с коэф. м2
2В			
4.1	Жилая комната	10,81	10,81
4.2	Жилая комната	11,18	11,18
4.3	Кухня-столовая	16,14	16,14
4.4	С/У	5,02	5,02
4.5	Уборная	3,84	3,84
4.6	Коридор	5,07	5,07
4.7	Прихожая	4,08	4,08
4.8	Балкон	1,57	0,47
4.9	Балкон	1,77	0,53
		59,48	57,14
2Г			
5.1	Жилая комната	13,92	13,92
5.2	Жилая комната	11,80	11,80
5.3	Кухня-столовая	16,11	16,11
5.4	С/У	3,83	3,83
5.5	Уборная	3,23	3,23
5.6	Прихожая	8,07	8,07
5.7	Лоджия	4,71	2,36
		61,67	59,32
Техническое пространство			
1105	Вентиляционная шахта	0,93	0,93
1106	Вентиляционная шахта	0,54	0,54
1107	Вентиляционная шахта	0,67	0,67
1108	Вентиляционная шахта	0,36	0,36
1109	Вентиляционная шахта	0,40	0,40
1110	Вентиляционная шахта	0,65	0,65
		3,55	3,55
МОП			
1101	Лифтовой холл	16,61	16,61
1102	Лестничная клетка	15,96	15,96
1103	Межквартирный коридор	14,63	14,63
1104	Межквартирный коридор	7,43	7,43
		54,63	54,63
Общая площадь помещений		392,64	379,77

Условные обозначения:

- коллектор водоснабжения
- коллектор отопления
- электрощиток
- пожарный гидрант
- место размещения корзины кондиционера
- возможное место размещения корзины кондиционера
- зона безопасности 1200х800мм
- керамзитобетонная стена – 190, 250 мм
- керамзитобетонная перегородка – 90 мм
- кирпичная перегородка – 120 мм
- монолитный железобетон – 180, 200, 250 мм
- минераловатный утеплитель – 50, 150, 200 мм
- ГКЛВ - 75 мм

001 / 10,2 – Номер и площадь помещения
1 – Марка двери
EIS-60 – Предел огнестойкости
1 – Марка пола
ОК-1 – Марка окна
Б-1 – Марка балконной двери

Обозначение марки квартиры

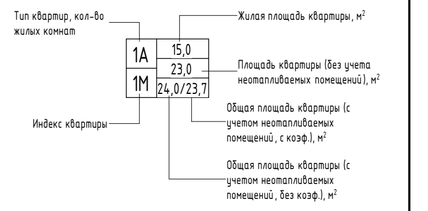

Примечание:
1. Общие указания см. на листе 1.
2. Площади помещений определены по их размерам, измеряемым между отделанными поверхностями стен и перегородок на уровне пола (без учета плинтусов). Отделка стен и перегородок условно принята 20мм.
3. Ограждения выполнить металлическими, покрыть грунтовкой с последующей окраской эмалью, цвет см. АР.ПОФ, ограждения см. АС.
Ограждения в лестничной клетке выполнить высотой 1,2 м от чистого пола, цвет – RAL 7016.
4. Спецификацию элементов заполнения дверных проемов смотри лист - 13.
5. Спецификацию элементов заполнения оконных и балконных проемов смотри лист - 12.
6. Ведомость отделки стен помещений смотреть на листе - 14.
7. Ведомость отделки потолков смотреть на листе - 15.
8. Экспликацию полов смотреть на листе - 16.
9. Лючки ревизии, их габариты и привязку, см. АС.
10. EI-30* - противопожарные двери с пределом огнестойкости EI-30 предусматривается для квартир, расположенных выше 15м.

Компоновочная схема:

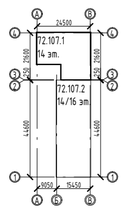

6	-	Зам.	04-26		08.26
5	-	Зам.	04-26		06.26
4	-	Зам.	04-26		05.26
3	-	Зам.	04-26		01.26
2	-	Зам.	57-25		10.25
Изм.	Кол.уч.	Лист	№док.	Подп.	Дата
Разработал		Халиков			04.25
Проверил		Серебряков			04.25
ГАП		Барышов			04.25
ГИП		Аверин			04.25
Н.контр		Рябиков			04.25

10101-ИДК23/86-АР/23-72.107-АР1

"Комплексная застройка территории, расположенной в границах улиц: Тобольский тракт-Обход города Тюмени (мкр. Губернаторский)"
Второй этап

Многоэтажный жилой дом ГП-72.107

Стадия	Лист	Листов
Р	5	

План 6-11 этажа. Секция 107.1

DEVISION
Архитектура и брендинг

Формат А2А

Согласовано
Согласовано
Взам. инв. №
Подп. и дата
Инв. № подл.

План 12 этажа. Секция 107.1

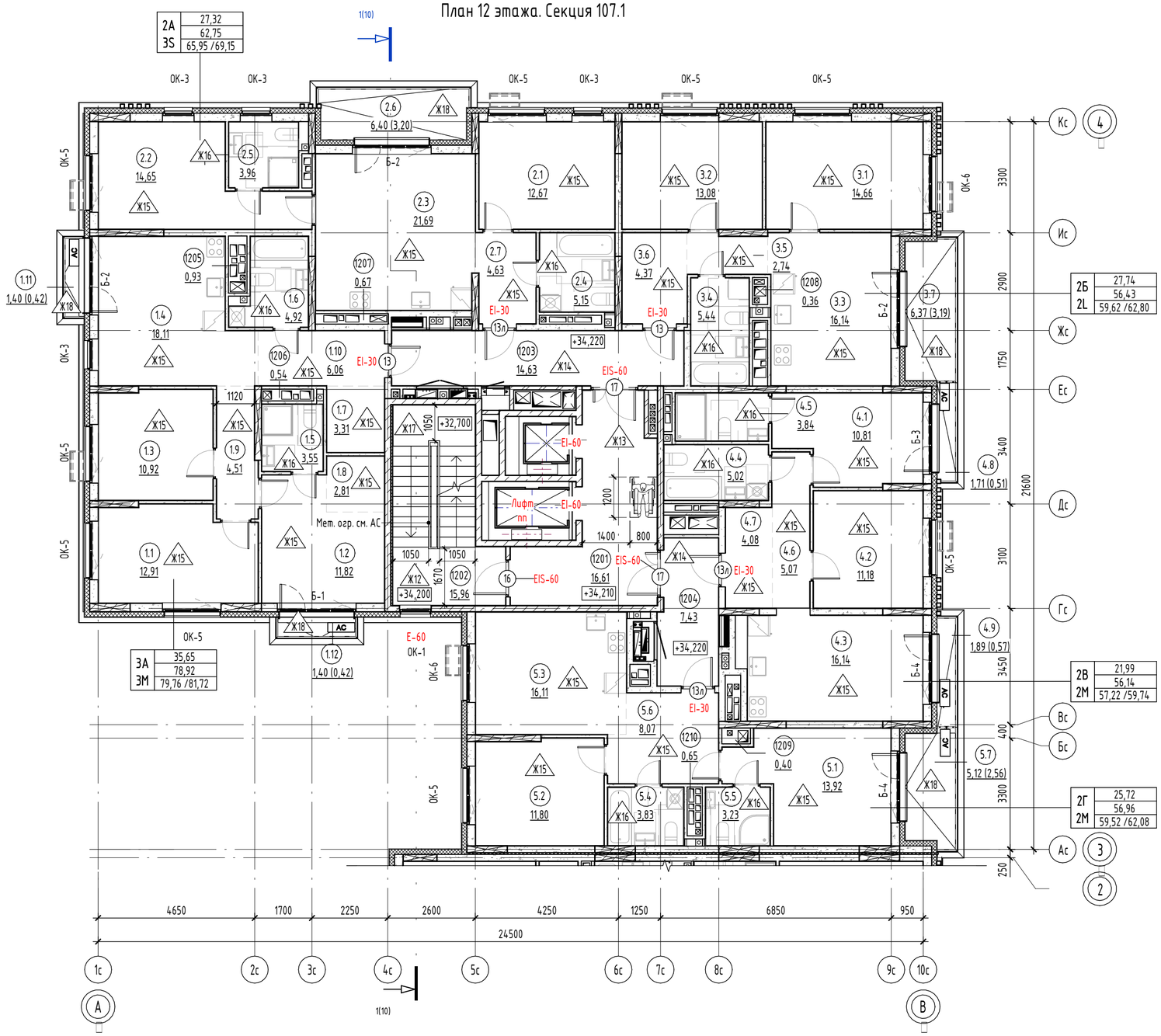

Экспликация помещений 12 этажа			
№	Наименование	Площадь, м2	Площадь с коэф. м2
3А			
1.1	Жилая комната	12,91	12,91
1.2	Жилая комната	11,82	11,82
1.3	Жилая комната	10,92	10,92
1.4	Кухня-столовая	18,11	18,11
1.5	С/У	3,55	3,55
1.6	С/У	4,92	4,92
1.7	Гардероб	3,31	3,31
1.8	Гардероб	2,81	2,81
1.9	Коридор	4,51	4,51
1.10	Прихожая	6,06	6,06
1.11	Балкон	1,40	0,42
1.12	Балкон	1,40	0,42
		81,72	79,76
2А			
2.1	Жилая комната	12,67	12,67
2.2	Жилая комната	14,65	14,65
2.3	Кухня-столовая	21,69	21,69
2.4	С/У	5,15	5,15
2.5	Уборная	3,96	3,96
2.6	Лоджия	6,40	3,20
2.7	Прихожая	4,63	4,63
		69,15	65,95
2Б			
3.1	Жилая комната	14,66	14,66
3.2	Жилая комната	13,08	13,08
3.3	Кухня-столовая	16,14	16,14
3.4	С/У	5,44	5,44
3.5	Коридор	2,74	2,74
3.6	Прихожая	4,37	4,37
3.7	Лоджия	6,37	3,19
		62,80	59,62

Экспликация помещений 12 этажа			
№	Наименование	Площадь, м2	Площадь с коэф. м2
2В			
4.1	Жилая комната	10,81	10,81
4.2	Жилая комната	11,18	11,18
4.3	Кухня-столовая	16,14	16,14
4.4	С/У	5,02	5,02
4.5	Уборная	3,84	3,84
4.6	Коридор	5,07	5,07
4.7	Прихожая	4,08	4,08
4.8	Балкон	1,71	0,51
4.9	Балкон	1,89	0,57
		59,74	57,22
2Г			
5.1	Жилая комната	13,92	13,92
5.2	Жилая комната	11,80	11,80
5.3	Кухня-столовая	16,11	16,11
5.4	С/У	3,83	3,83
5.5	Уборная	3,23	3,23
5.6	Прихожая	8,07	8,07
5.7	Лоджия	5,12	2,56
		62,08	59,52
Техническое пространство			
1205	Вентиляционная шахта	0,93	0,93
1206	Вентиляционная шахта	0,54	0,54
1207	Вентиляционная шахта	0,67	0,67
1208	Вентиляционная шахта	0,36	0,36
1209	Вентиляционная шахта	0,40	0,40
1210	Вентиляционная шахта	0,65	0,65
		3,55	3,55
МОП			
1201	Лифтовой холл	16,61	16,61
1202	Лестничная клетка	15,96	15,96
1203	Межквартирный коридор	14,63	14,63
1204	Межквартирный коридор	7,43	7,43
		54,63	54,63
Общая площадь помещений		393,67	380,25

Условные обозначения:

- коллектор водоснабжения
- коллектор отопления
- электрощиток
- пожарный гидрант
- место размещения корзины кондиционера
- возможное место размещения корзины кондиционера
- зона безопасности 1200х800мм
- керамзитобетонная стена – 190, 250 мм
- керамзитобетонная перегородка – 90 мм
- кирпичная перегородка – 120 мм
- монолитный железобетон – 180, 200, 250 мм
- минераловатный утеплитель – 50, 150, 200 мм
- ГКЛВ - 75 мм

001 / 10,2 – Номер и площадь помещения
1 – Марка двери
EIS-60 – Предел огнестойкости
1 – Марка пола
ОК-1 – Марка окна
Б-1 – Марка балконной двери

Обозначение марки квартиры

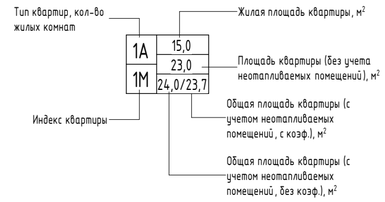

Примечание:
1. Общие указания см. на листе 1.
2. Площади помещений определены по их размерам, измеряемым между отделанными поверхностями стен и перегородок на уровне пола (без учета плинтусов). Отделка стен и перегородок условно принята 20мм.
3. Ограждения выполнить металлическими, покрыть грунтовкой с последующей окраской эмалью, цвет см. АР.ПОФ, ограждения см. АС. Ограждения в лестничной клетке выполнить высотой 1,2 м от чистого пола, цвет – RAL 7016.
4. Спецификацию элементов заполнения дверных проемов смотри лист - 13.
5. Спецификацию элементов заполнения оконных и балконных проемов смотри лист - 12.
6. Ведомость отделки стен помещений смотреть на листе - 14.
7. Ведомость отделки потолков смотреть на листе - 15.
8. Экспликацию полов смотреть на листе - 16.
9. Лючки ревизии, их габариты и привязку, см. АС.
10. EI-30* - противопожарные двери с пределом огнестойкости EI-30 предусматривается для квартир, расположенных выше 15м.

Компоновочная схема:

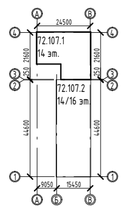

5	-	Зам.	04-26		06.26	10101-ИДК23/86-АР/23-72.107-АР1
4	-	Зам.	04-26		05.26	
3	-	Зам.	04-26		01.26	"Комплексная застройка территории, расположенной в границах улиц: Тобольский тракт-Обход города Тюмени (мкр. Губернаторский)" Второй этап
2	-	Зам.	57-25		10.25	
Изм.	Кол.уч.	Лист	№док.	Подп.	Дата	
Разработал		Халиков			04.25	Многоэтажный жилой дом ГП-72.107
Проверил		Серебряков			04.25	
ГАП		Барышов			04.25	План 12 этажа. Секция 107.1
ГИП		Аверин			04.25	
Н.контр		Рябиков			04.25	

Стадия	Лист	Листов
Р	6	

DEVISION Архитектура и брендинг

Формат А2А

Согласовано

Согласовано

Взам. инв. №

Подп. и дата

Инв. № подл.

План 13 этажа. Секция 107.1

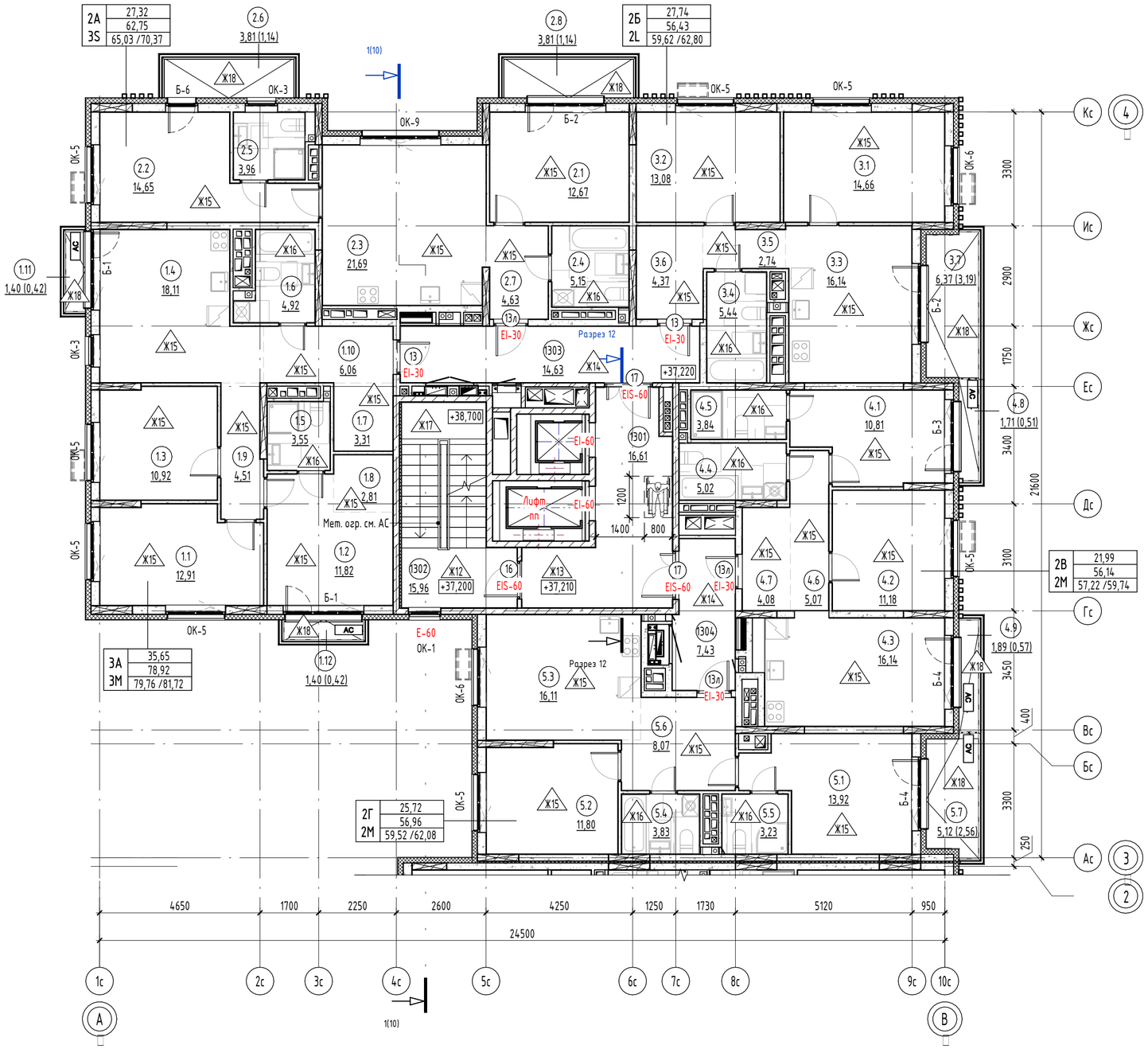

Экспликация помещений 13 этажа

№	Наименование	Площадь, м2	Площадь с коэф. м2
3А			
1.1	Жилая комната	12,91	12,91
1.2	Жилая комната	11,82	11,82
1.3	Жилая комната	10,92	10,92
1.4	Кухня-столовая	18,11	18,11
1.5	С/У	3,55	3,55
1.6	С/У	4,92	4,92
1.7	Гардероб	3,31	3,31
1.8	Гардероб	2,81	2,81
1.9	Коридор	4,51	4,51
1.10	Прихожая	6,06	6,06
1.11	Балкон	1,40	0,42
1.12	Балкон	1,40	0,42
		81,72	79,76
2А			
2.1	Жилая комната	12,67	12,67
2.2	Жилая комната	14,65	14,65
2.3	Кухня-столовая	21,69	21,69
2.4	С/У	5,15	5,15
2.5	Уборная	3,96	3,96
2.6	Балкон	3,81	1,14
2.7	Прихожая	4,63	4,63
2.8	Балкон	3,81	1,14
		70,37	65,03
2Б			
3.1	Жилая комната	14,66	14,66
3.2	Жилая комната	13,08	13,08
3.3	Кухня-столовая	16,14	16,14
3.4	С/У	5,44	5,44
3.5	Коридор	2,74	2,74
3.6	Прихожая	4,37	4,37
3.7	Лоджия	6,37	3,19
		62,80	59,62

Экспликация помещений 13 этажа

№	Наименование	Площадь, м2	Площадь с коэф. м2
2В			
4.1	Жилая комната	10,81	10,81
4.2	Жилая комната	11,18	11,18
4.3	Кухня-столовая	16,14	16,14
4.4	С/У	5,02	5,02
4.5	Уборная	3,84	3,84
4.6	Коридор	5,07	5,07
4.7	Прихожая	4,08	4,08
4.8	Балкон	1,71	0,51
4.9	Балкон	1,89	0,57
		59,74	57,22
2Г			
5.1	Жилая комната	13,92	13,92
5.2	Жилая комната	11,80	11,80
5.3	Кухня-столовая	16,11	16,11
5.4	С/У	3,83	3,83
5.5	Уборная	3,23	3,23
5.6	Прихожая	8,07	8,07
5.7	Лоджия	5,12	2,56
		62,08	59,52
Техническое пространство			
1305	Вентиляционная шахта	0,93	0,93
1306	Вентиляционная шахта	0,54	0,54
1307	Вентиляционная шахта	0,67	0,67
1308	Вентиляционная шахта	0,36	0,36
1309	Вентиляционная шахта	0,40	0,40
1310	Вентиляционная шахта	0,65	0,65
		3,55	3,55
МОП			
1301	Лифтовой холл	16,61	16,61
1302	Лестничная клетка	15,96	15,96
1303	Межквартирный коридор	14,63	14,63
1304	Межквартирный коридор	7,43	7,43
		54,63	54,63
Общая площадь помещений		394,89	379,33

Условные обозначения:

- коллектор водоснабжения
- коллектор отопления
- электрощиток
- пожарный гидрант
- место размещения корзины кондиционера
- возможное место размещения корзины кондиционера
- зона безопасности 1200х800мм
- керамзитобетонная стена – 190, 250 мм
- керамзитобетонная перегородка – 90 мм
- кирпичная перегородка – 120 мм
- монолитный железобетон – 180, 200, 250 мм
- минераловатный утеплитель – 50, 150, 200 мм
- ГКЛВ - 75 мм

001 / 10,2 – Номер и площадь помещения

1 – Марка двери

EIS-60 – Предел огнестойкости

1 – Марка пола

ОК-1 – Марка окна

Б-1 – Марка балконной двери

Обозначение марки квартиры

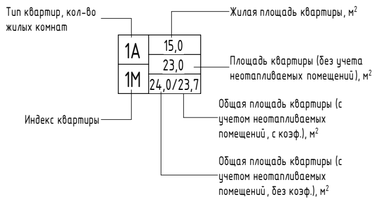

Примечание:
1. Общие указания см. на листе 1.
2. Площади помещений определены по их размерам, измеряемым между отделанными поверхностями стен и перегородок на уровне пола (без учета плинтусов). Отделка стен и перегородок условно принята 20мм.
3. Ограждения выполнить металлическими, покрыть грунтовкой с последующей окраской эмалью, цвет см. АР.ПОФ, ограждения см. АС.
Ограждения в лестничной клетке выполнить высотой 1,2 м от чистого пола, цвет – RAL 7016.
4. Спецификацию элементов заполнения дверных проемов смотри лист - 13.
5. Спецификацию элементов заполнения оконных и балконных проемов смотри лист - 12.
6. Ведомость отделки стен помещений смотреть на листе - 14.
7. Ведомость отделки потолков смотреть на листе - 15.
8. Экспликацию полов смотреть на листе - 16.
9. Лючки ревизии, их габариты и привязку, см. АС.
10. EI-30* - противопожарные двери с пределом огнестойкости EI-30 предусматривается для квартир, расположенных выше 15м.

Компоновочная схема:

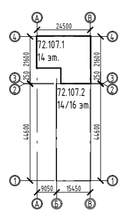

Изм.	Кол.уч.	Лист	№док.	Подп.	Дата
5	-	Зам.	04-26		06.26
4	-	Зам.	04-26		05.26
3	-	Зам.	04-26		01.26
2	-	Зам.	57-25		10.25
1	-	Зам.	57-25		05.25
Разработал		Халиков			04.25
Проверил		Серебряков			04.25
ГАП		Барышов			04.25
ГИП		Аверин			04.25
Н.контр		Рябиков			04.25

10101-ИДК23/86-АР/23-72.107-АР1

"Комплексная застройка территории, расположенной в границах улиц: Тобольский тракт-Обход города Тюмени (мкр. Губернаторский)"
Второй этап

Многоэтажный жилой дом ГП-72.107

Стадия	Лист	Листов
Р	7	

План 13 этажа. Секция 107.1

DEVISION Архитектура и брендинг

Формат А2А

Согласовано

Согласовано

Взам. инв. №

Подп. и дата

Инв. № подл.

План 14 этажа. Секция 107.1

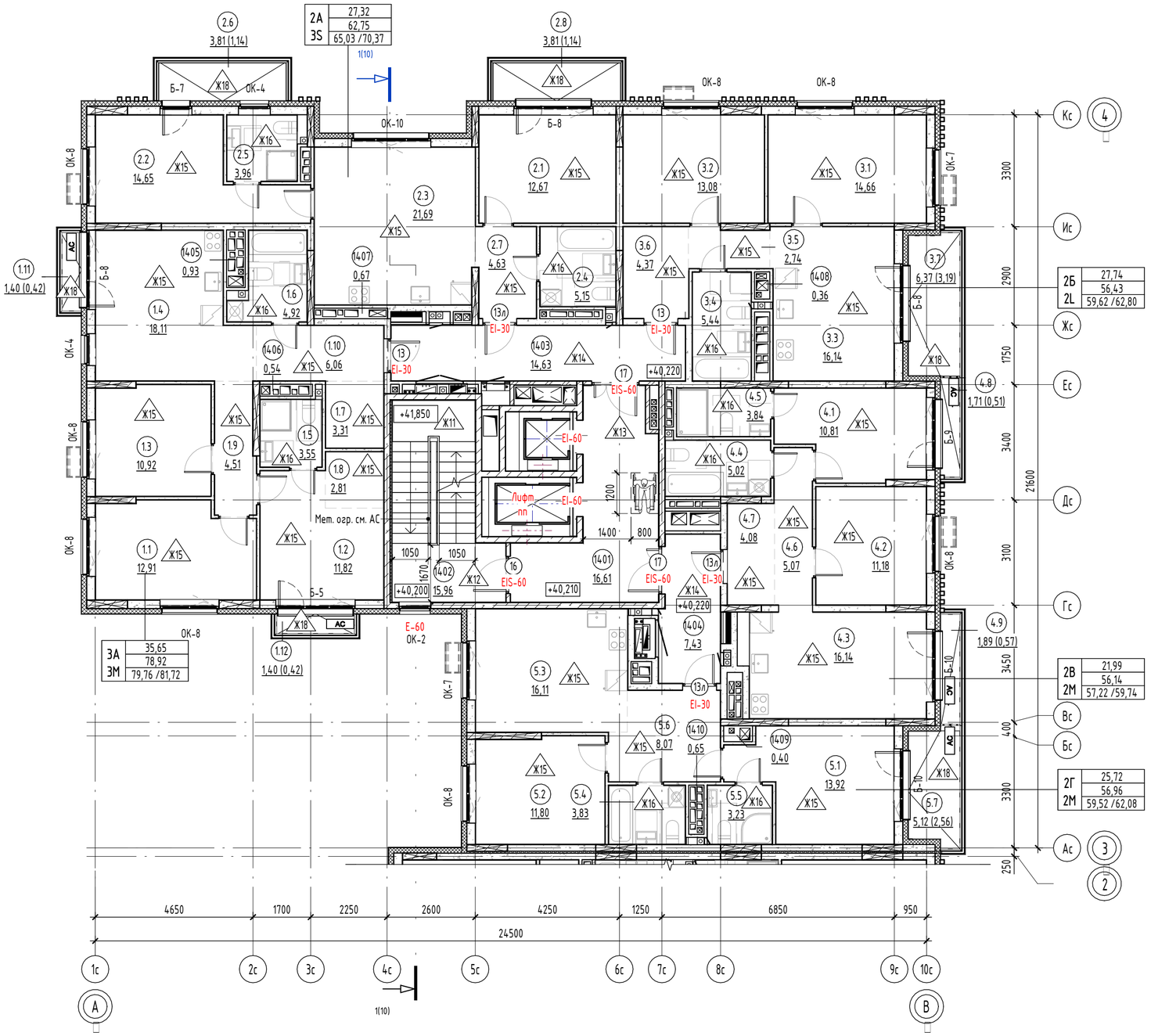

Экспликация помещений 14 этажа

№	Наименование	Площадь, м2	Площадь с коэф. м2
3А			
1.1	Жилая комната	12,91	12,91
1.2	Жилая комната	11,82	11,82
1.3	Жилая комната	10,92	10,92
1.4	Кухня-столовая	18,11	18,11
1.5	С/У	3,55	3,55
1.6	С/У	4,92	4,92
1.7	Гардероб	3,31	3,31
1.8	Гардероб	2,81	2,81
1.9	Коридор	4,51	4,51
1.10	Прихожая	6,06	6,06
1.11	Балкон	1,40	0,42
1.12	Балкон	1,40	0,42
		81,72	79,76
2А			
2.1	Жилая комната	12,67	12,67
2.2	Жилая комната	14,65	14,65
2.3	Кухня-столовая	21,69	21,69
2.4	С/У	5,15	5,15
2.5	Уборная	3,96	3,96
2.6	Балкон	3,81	1,14
2.7	Прихожая	4,63	4,63
2.8	Балкон	3,81	1,14
		70,37	65,03
2Б			
3.1	Жилая комната	14,66	14,66
3.2	Жилая комната	13,08	13,08
3.3	Кухня-столовая	16,14	16,14
3.4	С/У	5,44	5,44
3.5	Коридор	2,74	2,74
3.6	Прихожая	4,37	4,37
3.7	Лоджия	6,37	3,19
		62,80	59,62

Экспликация помещений 14 этажа

№	Наименование	Площадь, м2	Площадь с коэф. м2
2В			
4.1	Жилая комната	10,81	10,81
4.2	Жилая комната	11,18	11,18
4.3	Кухня-столовая	16,14	16,14
4.4	С/У	5,02	5,02
4.5	Уборная	3,84	3,84
4.6	Коридор	5,07	5,07
4.7	Прихожая	4,08	4,08
4.8	Балкон	1,71	0,51
4.9	Балкон	1,89	0,57
		59,74	57,22
2Г			
5.1	Жилая комната	13,92	13,92
5.2	Жилая комната	11,80	11,80
5.3	Кухня-столовая	16,11	16,11
5.4	С/У	3,83	3,83
5.5	Уборная	3,23	3,23
5.6	Прихожая	8,07	8,07
5.7	Лоджия	5,12	2,56
		62,08	59,52
Техническое пространство			
1405	Вентиляционная шахта	0,93	0,93
1406	Вентиляционная шахта	0,54	0,54
1407	Вентиляционная шахта	0,67	0,67
1408	Вентиляционная шахта	0,36	0,36
1409	Вентиляционная шахта	0,40	0,40
1410	Вентиляционная шахта	0,65	0,65
		3,55	3,55
МОП			
1401	Лифтовой холл	16,61	16,61
1402	Лестничная клетка	15,96	15,96
1403	Межквартирный коридор	14,63	14,63
1404	Межквартирный коридор	7,43	7,43
		54,63	54,63
Общая площадь помещений		394,89	379,33

Условные обозначения:

- коллектор водоснабжения
- коллектор отопления
- электрощиток
- пожарный гидрант
- место размещения корзины кондиционера
- возможное место размещения корзины кондиционера
- зона безопасности 1200х800мм
- керамзитобетонная стена – 190, 250 мм
- керамзитобетонная перегородка – 90 мм
- кирпичная перегородка – 120 мм
- монолитный железобетон – 180, 200, 250 мм
- минераловатный утеплитель – 50, 150, 200 мм
- ГКЛВ - 75 мм

001 / 10,2 – Номер и площадь помещения

1 – Марка двери

EIS-60 – Предел огнестойкости

1 – Марка пола

ОК-1 – Марка окна

Б-1 – Марка балконной двери

Обозначение марки квартиры

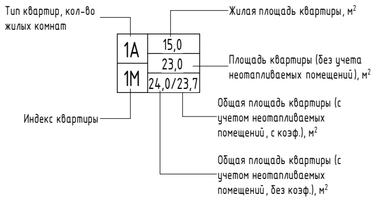

Примечание:

1. Общие указания см. на листе 1.
2. Площади помещений определены по их размерам, измеряемым между отделанными поверхностями стен и перегородок на уровне пола (без учета плинтусов). Отделка стен и перегородок условно принята 20мм.
3. Ограждения выполнить металлическими, покрыть грунтовкой с последующей окраской эмалью, цвет см. АР.ПОФ, ограждения см. АС. Ограждения в лестничной клетке выполнить высотой 1,2 м от чистого пола, цвет – RAL 7016.
4. Спецификацию элементов заполнения дверных проемов смотри лист - 13.
5. Спецификацию элементов заполнения оконных и балконных проемов смотри лист - 12.
6. Ведомость отделки стен помещений смотреть на листе - 14.
7. Ведомость отделки потолков смотреть на листе - 15.
8. Экспликацию полов смотреть на листе - 16.
9. Лючки ревизии, их габариты и привязку, см. АС.
10. EI-30* - противопожарные двери с пределом огнестойкости EI-30 предусматривается для квартир, расположенных выше 15м.

Компоновочная схема:

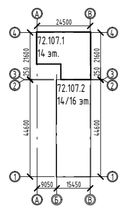

Изм.	Кол.уч.	Лист	№док.	Подп.	Дата
5	-	Зам.	04-26		06.26
4	-	Зам.	04-26		05.26
2	-	Зам.	57-25		10.25
1	-	Нов.	57-25		05.25
Разработал		Халиков			04.25
Проверил		Серебряков			04.25
ГАП		Барышов			04.25
ГИП		Аверин			04.25
Н.контр		Рябиков			04.25

10101-ИДК23/86-АР/23-72.107-АР1

"Комплексная застройка территории, расположенной в границах улиц: Тобольский тракт-Обход города Тюмени (мкр. Губернаторский)"
Второй этап

Многоэтажный жилой дом ГП-72.107

Стадия	Лист	Листов
Р	8	

План 14 этажа. Секция 107.1

DEVISION
Архитектура и брендинг

Формат А2А

Согласовано

Согласовано

Взам. инв. №

Подп. и дата

Инв. № подл.

План кровли. Фрагмент выхода на кровлю. Секция 107.1

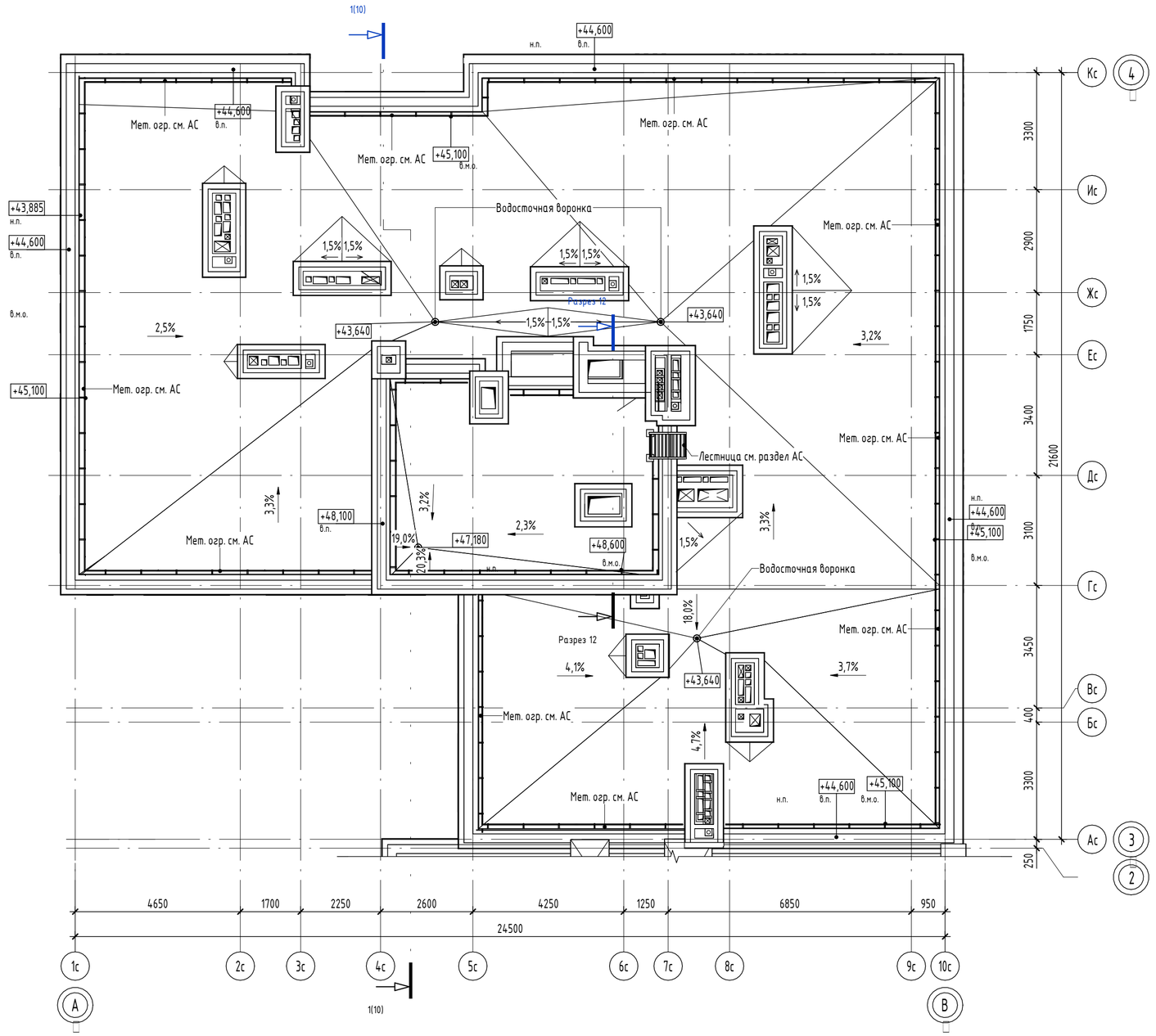

Разрез 15

Экспликация помещений кровли		
№	Наименование	Площадь, м2
Техническое помещение		
1501	Машинное помещение	16,72
		16,72
МОП		
1502	Лестничная клетка	19,88
		19,88
Общая площадь помещений		36,60

Разрез 12

Фрагмент выхода на кровлю. Секция 107.1

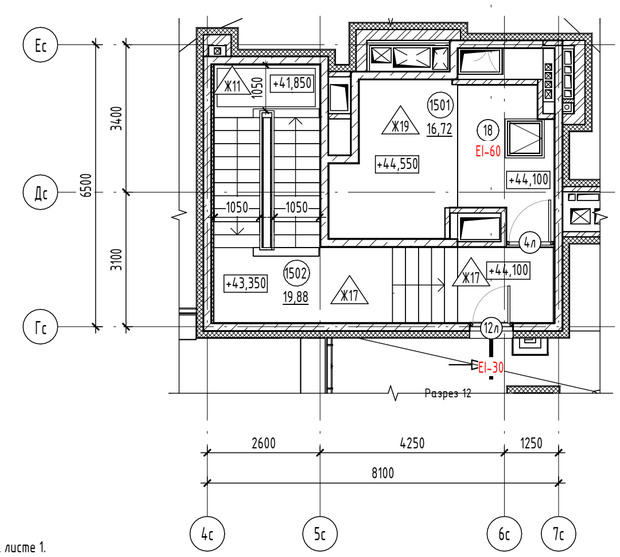

Разрез 15

Примечание:
1. Общие указания см. на листе 1.
2. Площади помещений определены по их размерам, измеряемым между отделанными поверхностями стен и перегородок на уровне пола (без учета плинтусов). Отделка стен и перегородок условно принята 20мм.
3. Ограждения в лестничной клетки, выполнить высотой 1,2м от чистого пола, металлическими, окрашенными краской по металлу за 2 раза, RAL 7016. Ограждения выполнить непрерывными с поручнями, рассчитанными на восприятие горизонтальных нагрузок не менее 0,3 кН/м. См. АС.
4. Ограждение парапетов RAL 7016, рассчитанное на восприятие горизонтальных нагрузок не менее 0,3 кН/м. См. АС.
4. Спецификацию элементов заполнения дверных проемов смотри лист - 13.
5. Ведомость отделки стен помещений смотреть на листе - 14.
6. Ведомость отделки потолков смотреть на листе - 15.
7. Экспликацию полов смотреть на листе - 16.
8. Отметки и раскрытие вентиляционных шахт, оборудование на кровли см. ОВ, АС.

Условные обозначения:

- кирпичная перегородка - 120 мм
- монолитный железобетон - 180 мм
- минераловатный утеплитель - 100, 150 мм

001 / 10,2 - Номер и площадь помещения

1 / EIS-60 - Марка двери (Предел огнестойкости)

1 - Марка типа кровли

Компоновочная схема:

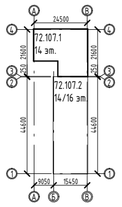

Изм.	Кол.уч.	Лист	№док.	Подп.	Дата
5	-	Зам.	04-26		06.26
4	-	Зам.	04-26		05.26
3	-	Зам.	04-26		01.26
2	-	Зам.	57-25		10.25
1	-	Зам.	57-25		05.25
Разработал		Халиков			04.25
Проверил		Серебряков			04.25
ГАП		Барышов			04.25
ГИП		Аверин			04.25
Н.контр		Рябиков			04.25

10101-ИДК23/86-АР/23-72.107-АР1

"Комплексная застройка территории, расположенной в границах улиц: Тобольский тракт-Обход города Тюмени (мкр. Губернаторский)"
Второй этап

Многоэтажный жилой дом ГП-72.107

Стадия	Лист	Листов
Р	9	

План кровли. Фрагмент выхода на кровлю. Секция 107.1

DEVISION
Архитектура и брендинг

Формат А2А

Согласовано

Согласовано

Взам. инв. №

Подп. и дата

Инв. № подл.

Разрез 1-1. Секция 107.1

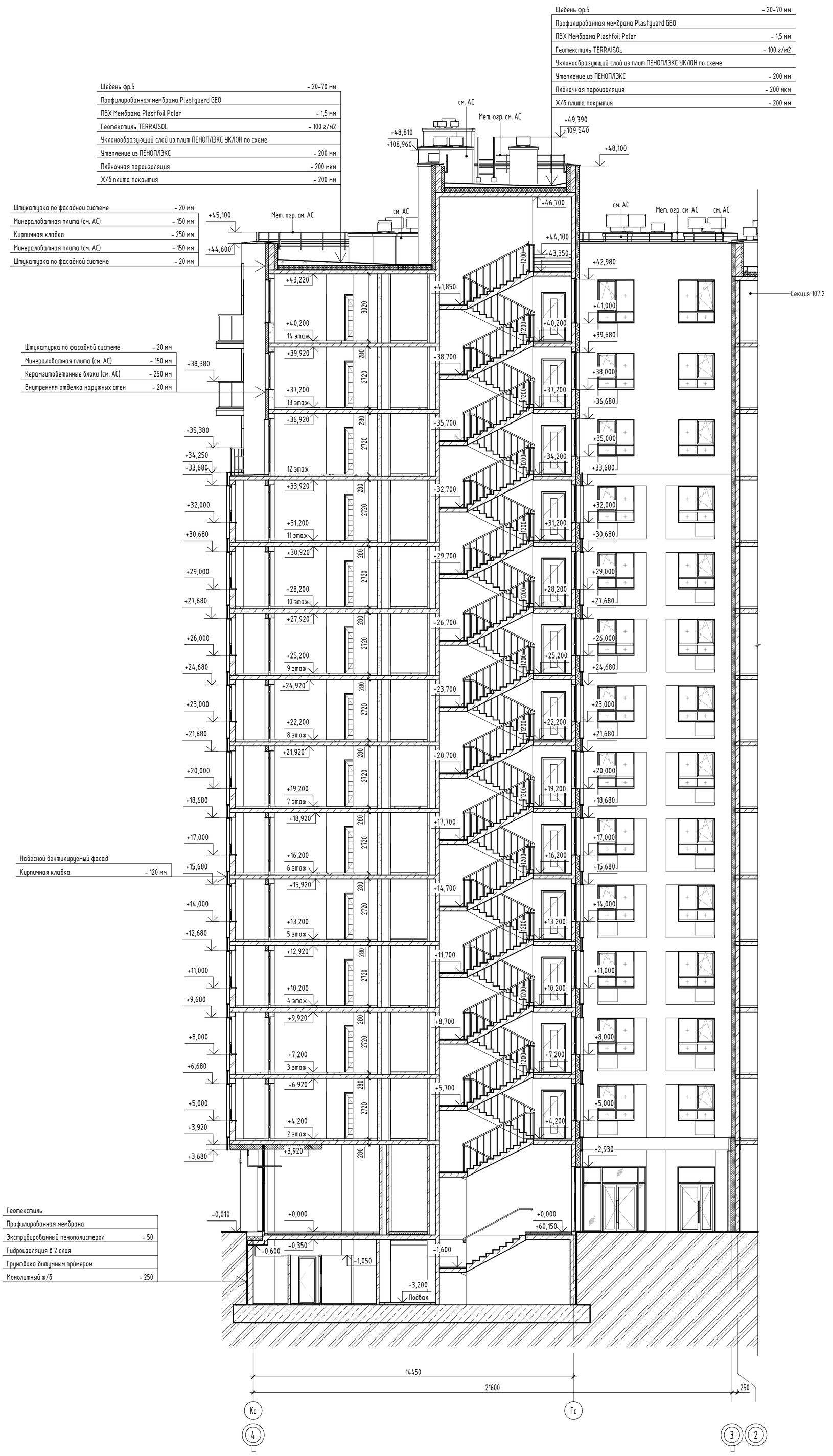

Примечание:

1. За отметку 0,000 принять уровень чистого пола 1 этажа, что соответствует абсолютной отметке 60,150.

Компоновочная схема:

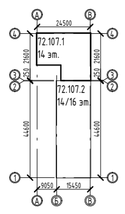

5	-	Зам.	04-26		06.26	10101-ИДК23/86-АР/23-72.107-АР1
4	-	Зам.	04-26		05.26	
3	-	Зам.	04-26		01.26	"Комплексная застройка территории, расположенной в границах улиц: Тобольский тракт-Обход города Тюмени (мкр. Губернаторский)" Второй этап
1	-	Зам.	57-25		05.25	
Изм.	Кол.уч.	Лист	№док.	Подп.	Дата	
Разработал		Халиков			04.25	Многоэтажный жилой дом ГП-72.107
Проверил		Серебряков			04.25	
ГАП		Барышов			04.25	Разрез 1-1. Секция 107.1
ГИП		Аверин			04.25	
Н.контр		Рябиков			04.25	

Стадия	Лист	Листов
Р	10	

DEVISION
Архитектура и брендинг

Согласовано

Согласовано

Взам. инв. №

Подп. и дата

Инв. № подл.

Формат А1К

Сечение А-А

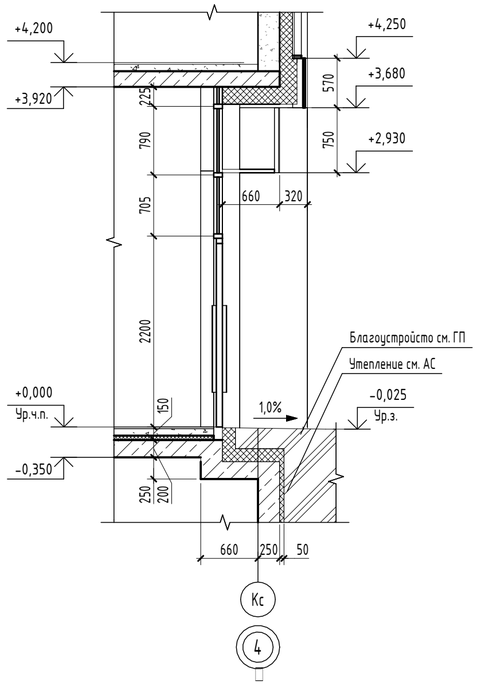

Сечение Б-Б

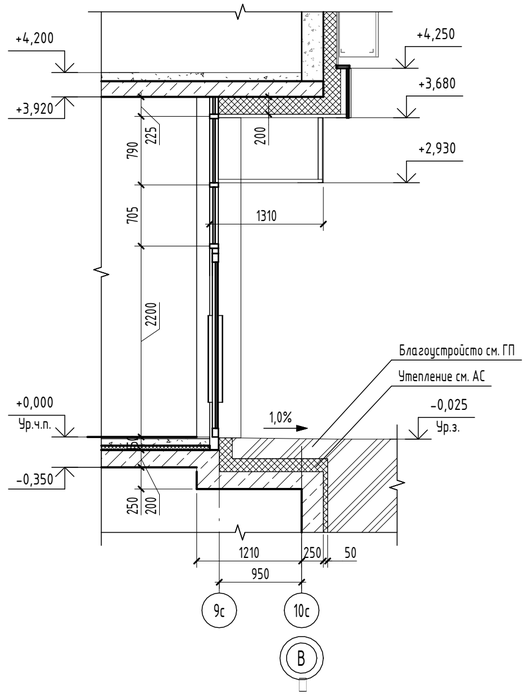

Сечение В-В

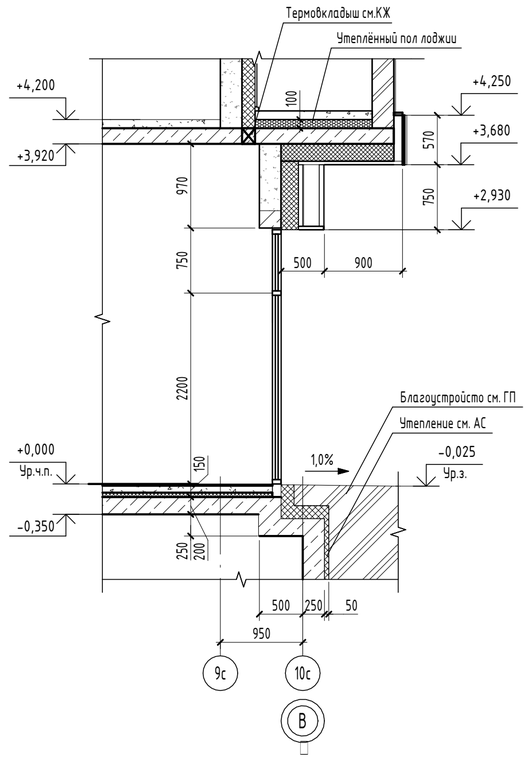

Сечение Г-Г

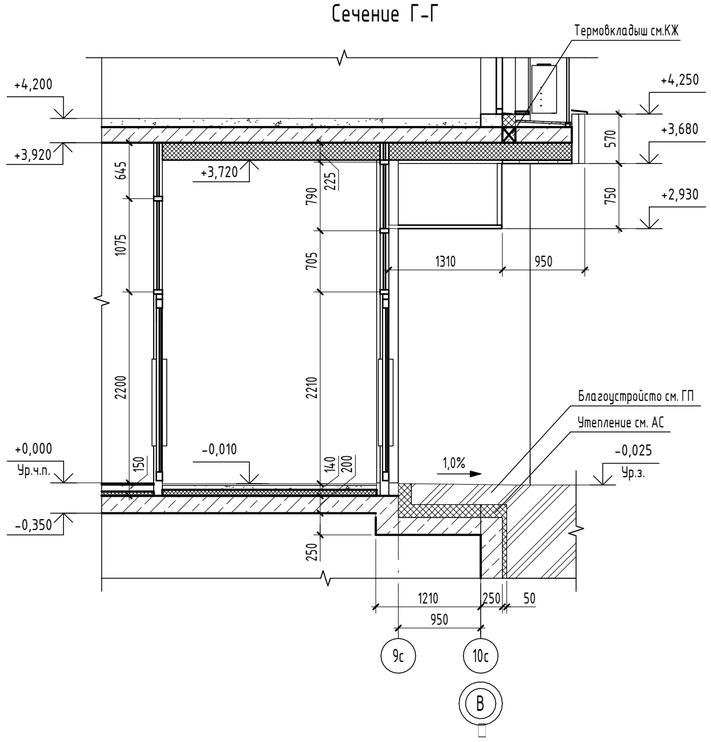

Сечение Д-Д

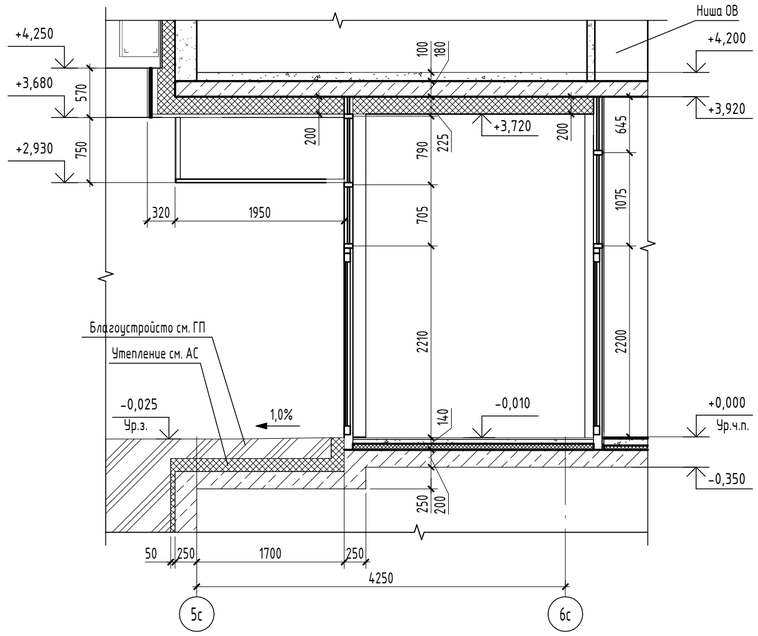

1. Сечения замаркированы на листе 3.
2. Смотреть совместно с листами 18-21 данного комплекта.

						10101-ИДК23/86-АР/23-72.107-АР1
						"Комплексная застройка территории, расположенной в границах улиц: Тобольский тракт-Обход города Тюмени (мкр. Губернаторский)" Второй этап
6	-	Нов.	04-26		08.26	
Изм.	Кол.уч.	Лист	№док.	Подп.	Дата	
Разработал		Антошкин			08.26	Многоэтажный жилой дом ГП-72.107
Проверил		Серебряков			08.26	
ГАП		Барышов			08.26	Сечения по входам. Секция 107.1
ГИП		Аверин			08.26	
Н.контр		Рябиков			08.26	

Стадия	Лист	Листов
Р	10.1	

DEVISION
Архитектура и брендинг

Формат А2А

Согласовано

Согласовано

Взам. инв. №

Подп. и дата

Инв. № подл.

Спецификация элементов витражей

Марка экземпляра	Обозначение	Наименование	Всего	Примечание
Внутренний витраж				
ВВ-1	ГОСТ 21519-2022	ОА КП 4070х2700	1	
ВВ-2	ГОСТ 21519-2022	ОА 4070х2550	1	
ВВ-3	ГОСТ 21519-2022	ОА КП 4070х2850	1	
ВВ-4	ГОСТ 21519-2022	ОА 4070х5240	1	
Наружный витраж				
Вн-1	ГОСТ 21519-2022	ОА КП 3080х1700	1	
Вн-2	ГОСТ 21519-2022	ОА КП 4070х2850	1	
Вн-3	ГОСТ 21519-2022	ОА 3080х2300	2	
Вн-4	ГОСТ 21519-2022	ОА 3080х1700	6	
Вн-5	ГОСТ 21519-2022	ОА 3080х1700	2	
Вн-6	ГОСТ 21519-2022	ОА 3080х900	2	
Вн-7	ГОСТ 21519-2022	ОА КП 4070х3590	1	
Вн-8	ГОСТ 21519-2022	ОА 3080х2640	1	
Вн-9	ГОСТ 21519-2022	ОА КП 4070х2100	2	
Вн-10	ГОСТ 21519-2022	ОА 4070х2640	1	
Вн-11	ГОСТ 21519-2022	ОА КП 4070х1700	2	

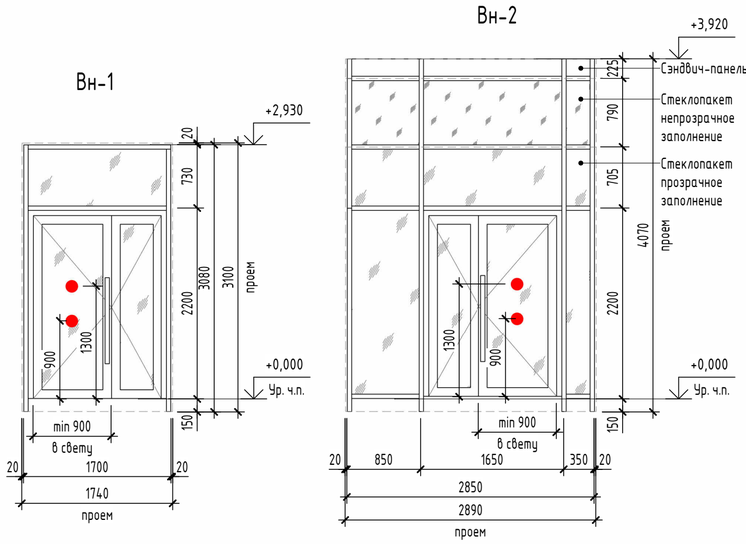

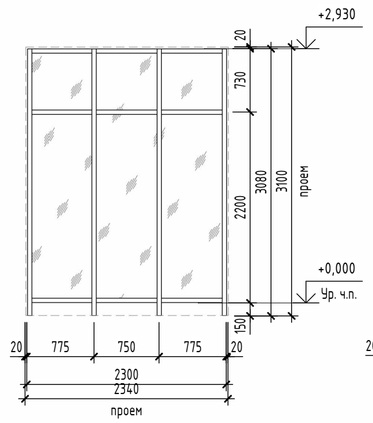

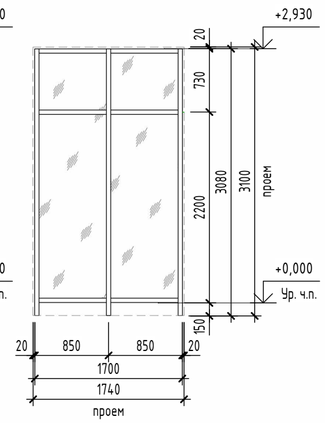

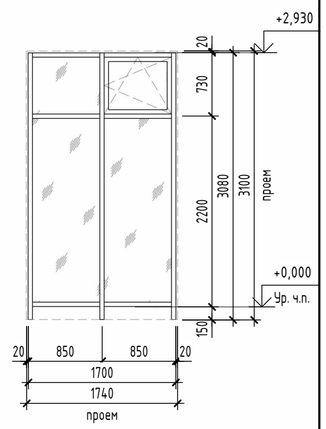

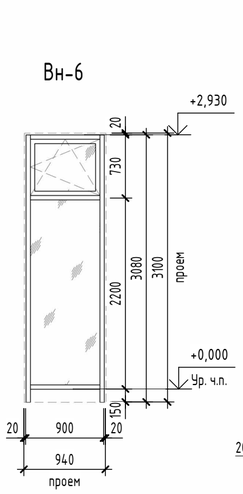

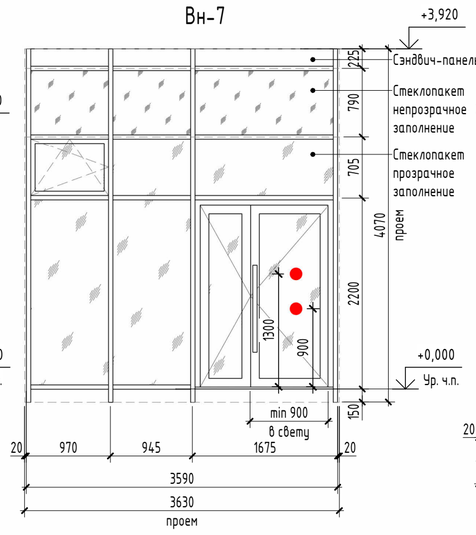

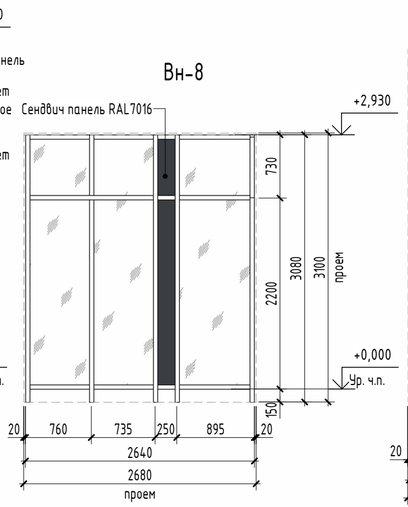

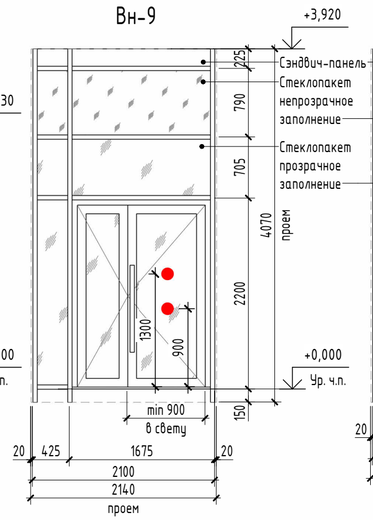

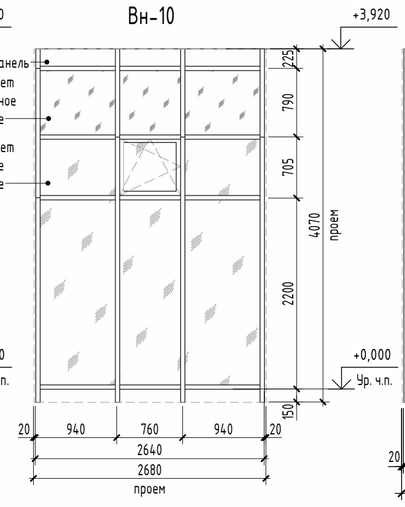



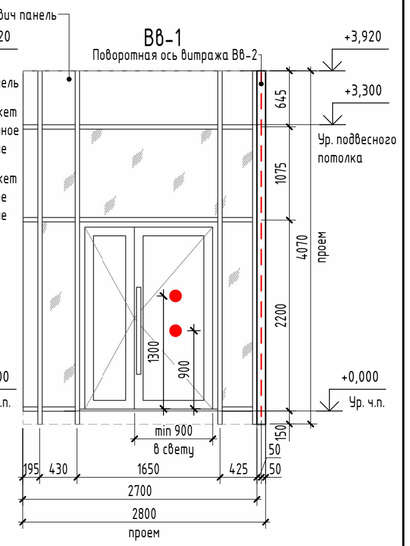

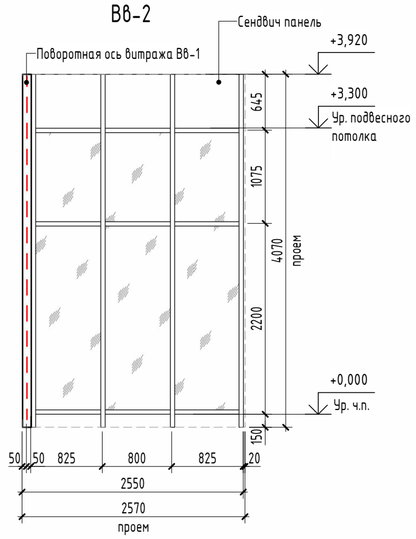

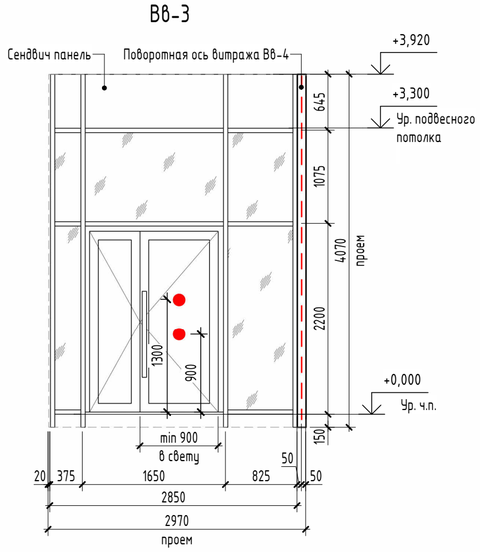

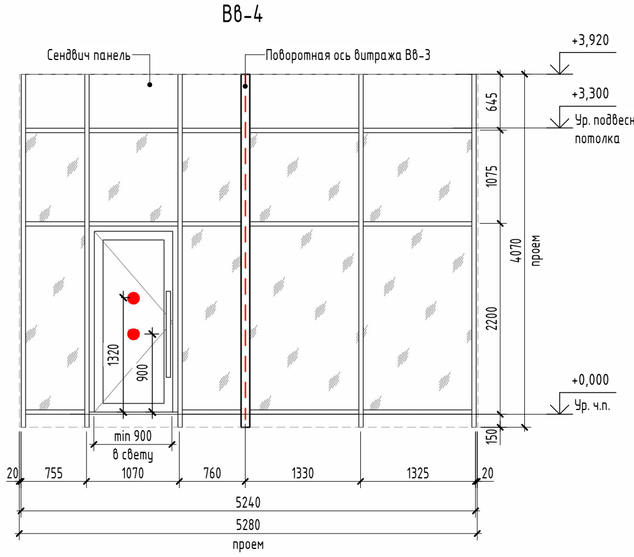

Примечание:
1. Общие указания см. на листе 1.
2. Смотри маркировку витражей на поэтажных планах, лист - 3.
3. Эскизы витражей выполнены с наружной стороны.
4. В спецификации указаны габаритные размеры витражей, без учета монтажного зазора по периметру. Габариты проемов под витражные изделия см. альбом АС. При изготовлении и монтаже изделий уточнить размеры проемов по месту, после окончания кладочных работ.
5. Монтажные швы в проемах витражей выполнить в соответствие с ГОСТ 30971-2012.
6. При монтаже витражных конструкций предусмотреть использование бутилкаучуковых самоклеющихся герметизирующих лент.
7. Приведенное сопротивление теплопередаче наружных витражей не менее R=0.71 м2С/Вт.
8. Наружные витражи выполнить в теплом профиле с заполнением двухкамерным стеклопакетом.
9. Наружное стекло витражей выполнить закаленным. Остекление дверей витражей тамбуров предусмотреть с ударобезопасной пленкой кл. А3.1.
10. Двери в витражах выполнить утепленными, с уплотнением в притворах, с доводчиком.
11. Доводчики устанавливаемые на двери должны закрываться с усилием 19,5Нм, обеспечивающие задержку автоматического закрывания дверей не менее 5 секунд.
12. Полотна двупольной двери, ведущей из лестничной клетки наружу, оборудовать устройством самозакрывания с координацией последовательного закрывания полотен.
13. Витражи из алюминиевого профиля с наружной стороны окрасить в заводских условиях согласно цвету по RAL, смотреть паспорт цветового решения фасадов (альбом 10101-ИДК23/86-АР/23-72.107 - АР.ПОФ).
14. С внутренней стороны помещений, профиля окрасить в заводских условиях согласно цвету по RAL 9003.
15. Согласно СП 59.13330.2020 на прозрачных полотнах дверей предусмотреть яркую контрастную маркировку в форме круга диаметром от 0,1 до 0,2 м на уровнях 0,9-1,0 м и 1,3-1,4 м.
16. Высота порогов не должна превышать 14 мм.

						10101-ИДК23/86-АР/23-72.107-АР1			
4	-	Зам.	04-26		05.26	"Комплексная застройка территории, расположенной в границах улиц: Тобольский тракт-Обход города Тюмени (мкр. Губернаторский)" Второй этап			
1	-	Зам.	57-25		05.25				
Изм.	Кол.уч.	Лист	№док.	Подп.	Дата				
Разработал		Халиков			04.25	Многоэтажный жилой дом ГП-72.107	Стадия	Лист	Листов
Проверил		Серебряков			04.25		Р	11	
ГАП		Барышов			04.25	Спецификация витражей. Схемы габаритных размеров наружных витражей	DEVISION Архитектура и брендинг		
ГИП		Аверин			04.25				
Н.контр		Рябиков			04.25				

Согласовано

Согласовано

Взам. инв. №

Подп. и дата

Инв. № подл.

Формат А2А

Спецификация элементов заполнения проемов (окна)

Ном. поз.	Обозначение	Наименование	Размеры проема hxb (мм)	Цвет окна с фасада	ТЭ	1 эт	2 эт	3 эт	4 эт	5 эт	6 эт	7 эт	8 эт	9 эт	10 эт	11 эт	12 эт	13 эт	14 эт	Всего	Примечание
ОК-1	ГОСТ 21519-2022, ГОСТ Р 53308-2009	ОА П ОСП 1660х900 Е-60	1700х940	RAL 1001	0	0	1	1	1	1	1	1	1	1	1	1	1	1	0	12	см. прим. п. 14
ОК-2	ГОСТ 21519-2022, ГОСТ Р 53308-2009	ОА П ОСП 1960х900 Е-60	2000х940	RAL 1001	0	0	0	0	0	0	0	0	0	0	0	0	0	0	1	1	см. прим. п. 14
ОК-3	ГОСТ 23166-2024	ОП ОСП 1660х900	1700х940	Натуральный дуб (UR001)	0	0	4	4	4	4	4	4	4	4	4	4	4	2	0	46	
ОК-4	ГОСТ 23166-2024	ОП ОСП 1960х900	2000х940	Натуральный дуб (UR001)	0	0	0	0	0	0	0	0	0	0	0	0	0	0	2	2	
ОК-5	ГОСТ 23166-2024	ОП ОСП К 1660х1700	1700х1740	Натуральный дуб (UR001)	0	0	9	9	9	9	9	9	9	9	9	9	9	8	0	107	
ОК-6	ГОСТ 23166-2024	ОП ОСП К 1660х1700	1700х1740	Натуральный дуб (UR001)	0	0	2	2	2	2	2	2	2	2	2	2	2	2	0	24	
ОК-7	ГОСТ 23166-2024	ОП ОСП К 1960х1700	2000х1740	Натуральный дуб (UR001)	0	0	0	0	0	0	0	0	0	0	0	0	0	0	2	2	
ОК-8	ГОСТ 23166-2024	ОП ОСП К 1960х1700	2000х1740	Натуральный дуб (UR001)	0	0	0	0	0	0	0	0	0	0	0	0	0	0	8	8	
ОК-9	ГОСТ 23166-2024	ОП ОСП 1660х2300	1700х2340	Натуральный дуб (UR001)	0	0	0	0	0	0	0	0	0	0	0	0	0	1	0	1	
ОК-10	ГОСТ 23166-2024	ОП ОСП 1960х2300	2000х2340	Натуральный дуб (UR001)	0	0	0	0	0	0	0	0	0	0	0	0	0	1	1	1	
Л-1	ГОСТ 23166-2024	ОБП ПО П ОЛ 1660х1795	1700х1815	Натуральный дуб (UR001)	0	0	1	1	1	1	1	1	1	1	1	1	1	0	0	10	см. прим. п. 12
Л-1.1	ГОСТ 23166-2024	ОБП ПО П ОЛ 1660х1795	1700х1815	Натуральный дуб (UR001)	0	0	1	1	1	1	1	1	1	1	1	1	1	0	0	10	см. прим. п. 12
Л-2	ГОСТ 23166-2024	ОБП ПО П ОЛ 1660х2640	1700х2680	Натуральный дуб (UR001)	0	0	1	2	2	2	2	2	2	2	2	2	0	0	0	19	см. прим. п. 12
Л-2.1	ГОСТ 23166-2024	ОБП ПО П ОЛ 1660х2640	1700х2680	Натуральный дуб (UR001)	0	0	1	0	0	0	0	0	0	0	0	0	0	0	0	1	см. прим. п. 12

Спецификация элементов заполнения проемов (балконные блоки)

Ном. поз.	Обозначение	Наименование	Размеры проема hxb (мм)	Цвет окна с фасада	ТЭ	1 эт	2 эт	3 эт	4 эт	5 эт	6 эт	7 эт	8 эт	9 эт	10 эт	11 эт	12 эт	13 эт	14 эт	Всего	Примечание
Б-1	ГОСТ 23166-2024	БП ОСП 2560х2300 П	2600х2340	Натуральный дуб (UR001)	0	0	1	1	1	1	1	1	1	1	1	1	1	2	0	13	
Б-2	ГОСТ 23166-2024	БП ОСП 2560х2300 Л	2600х2340	Натуральный дуб (UR001)	0	0	2	3	3	3	3	3	3	3	3	3	3	2	0	34	
Б-2.1	ГОСТ 23166-2024	БП ОСП 2460х2300 Л	2600х2340	Натуральный дуб (UR001)	0	0	1	0	0	0	0	0	0	0	0	0	0	0	0	1	
Б-3	ГОСТ 23166-2024	БП ОСП 2560х2100 П	2600х2140	Натуральный дуб (UR001)	0	0	1	1	1	0	1	1	1	1	1	1	1	1	0	12	
Б-4	ГОСТ 23166-2024	БП ОСП 2560х2100 Л	2600х2140	Натуральный дуб (UR001)	0	0	2	2	2	2	2	2	2	2	2	2	2	2	0	24	
Б-5	ГОСТ 23166-2024	БП ОСП 2860х2300 П	2900х2340	Натуральный дуб (UR001)	0	0	0	0	0	0	0	0	0	0	0	0	0	1	0	1	
Б-6	ГОСТ 23166-2024	БП ОСП 2560х900 Л	2600х940	Натуральный дуб (UR001)	0	0	0	0	0	0	0	0	0	0	0	0	0	1	0	1	
Б-7	ГОСТ 23166-2024	БП ОСП 2860х900 Л	2900х940	Натуральный дуб (UR001)	0	0	0	0	0	0	0	0	0	0	0	0	0	1	0	1	
Б-8	ГОСТ 23166-2024	БП ОСП 2860х2300 Л	2900х2340	Натуральный дуб (UR001)	0	0	0	0	0	0	0	0	0	0	0	0	0	3	0	3	
Б-9	ГОСТ 23166-2024	БП ОСП 2860х2100 П	2900х2140	Натуральный дуб (UR001)	0	0	0	0	0	0	0	0	0	0	0	0	0	1	0	1	
Б-10	ГОСТ 23166-2024	БП ОСП 2860х2100 Л	2900х2140	Натуральный дуб (UR001)	0	0	0	0	0	0	0	0	0	0	0	0	0	2	0	2	

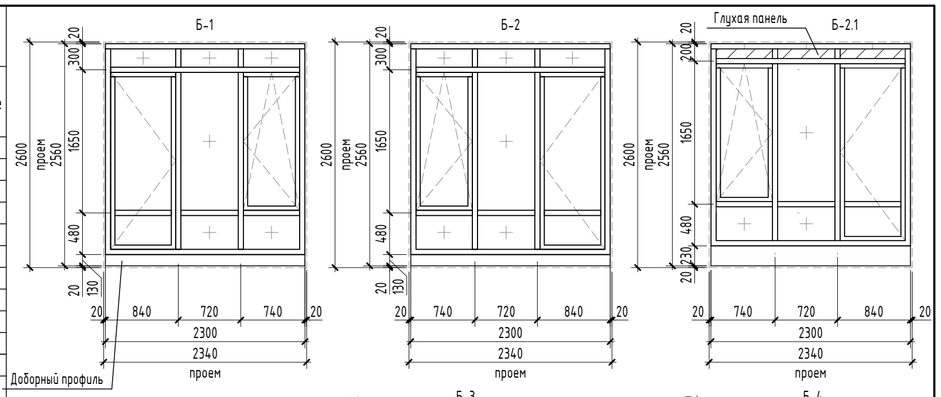

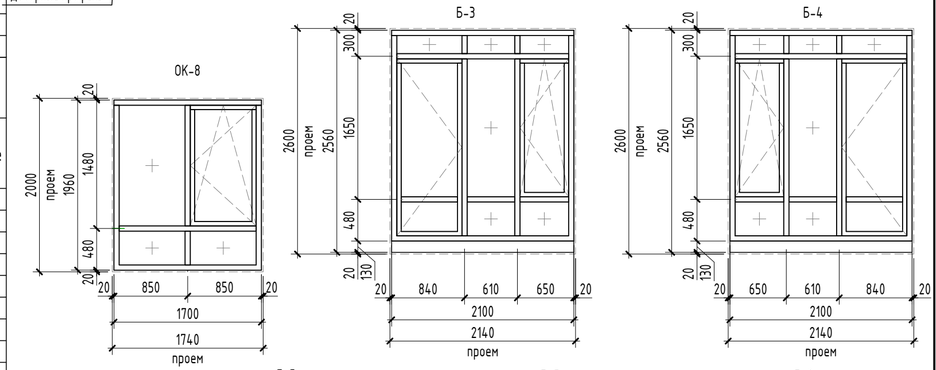

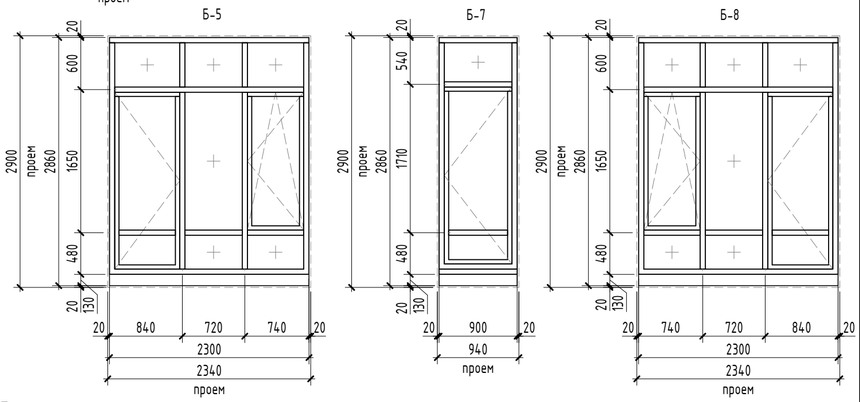

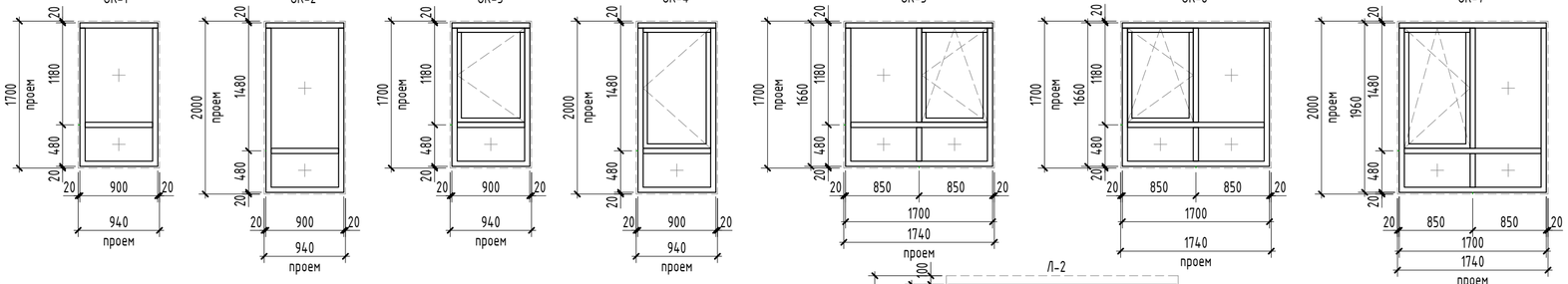

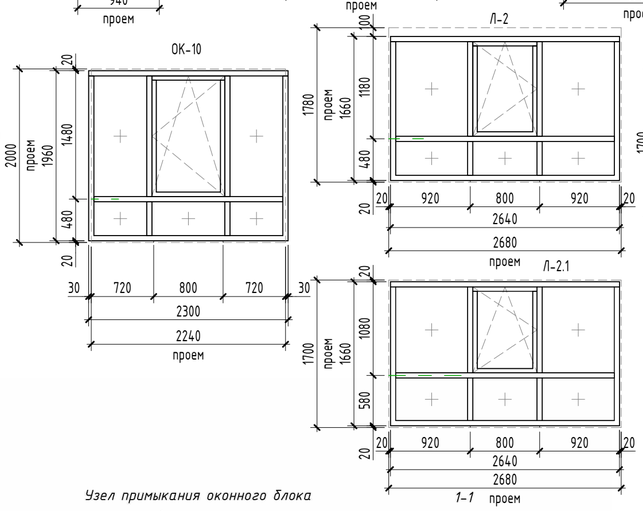

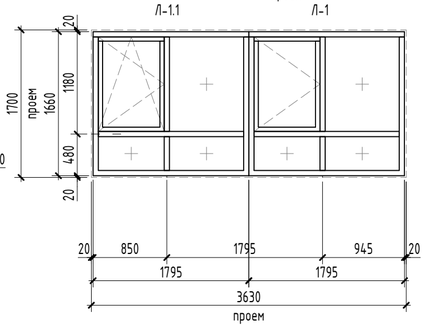

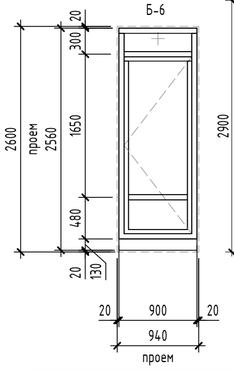

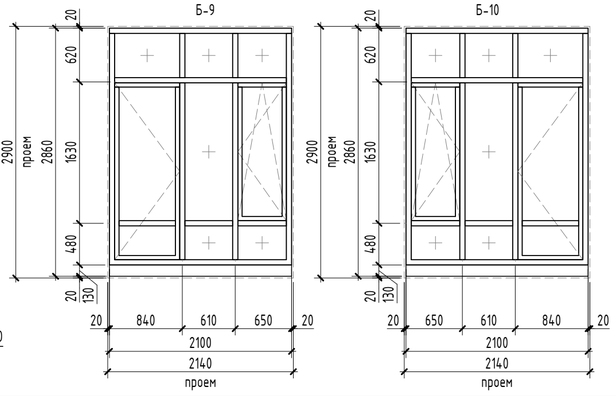

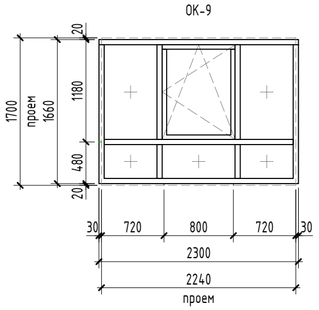

Примечание:
1. Общие указания см. на листе
2. Смотри маркировку окон на поэтажных планах, листы
3. Эскизы окон выполнены с наружной стороны.
4. В спецификации указаны габаритные размеры окон, без учета монтажного зазора, 20 мм по периметру. Габариты проемов под оконные изделия см. альбом АС. При изготовлении и монтаже изделий уточнить размеры проемов по месту, после окончания кладочных работ.
5. Монтажные швы в оконных проемах выполнить в соответствие с ГОСТ 30971-2012.
6. При монтаже оконных конструкций предусмотреть использование бутилкаучуковых самоклеющихся герметизирующих лент.
7. Приведенное сопротивление теплопередаче наружных окон не менее R=0.74 м2С/Вт.
8. Наружные окна выполнить в теплом профиле с заполнением двухкамерным стеклопакетом.
9. Для оконных блоков на лоджии использовать холодный профиль.
10. Полимерные материалы для изготовления окон, а также комплектующие должны иметь заключения санитарно-эпидемиологической безопасности.
11. На все открывающиеся створки окон установить прибор ограничения открывания для проветривания, а также защитные устройства, ограничивающие доступ детей.
12. Все заполнения наружных оконных блоков, глухой нижней (неоткрывающейся) части, на высоте менее 0,9 м от уровня чистого пола, выполнить с безопасным стеклом по ГОСТ 30698 или многослойным стеклом по ГОСТ 30826 с классом защиты не ниже СМ3. Конструкция глухой, нижней (неоткрывающейся) части, наружных оконных блоков, должна обеспечивать восприятие динамических нагрузок (удар мягким телом) в соответствии с ГОСТ 30698, ГОСТ 30826 и другими действующими нормативными документами.
13. В нижней (неоткрывающейся) части оконных блоков лоджий и французских балконов применить полупрозрачное, либо непрозрачное стекло, монированное в массе, стеклит.
14. Соединение угловых изделий осуществлять через армирующий профиль. Профиль подобрать согласно расчета на ветровые нагрузки.
15. Для алюминиевых окон наружного остекления, на верхних этажах, заполнение нижних секций выполнить из стеклопакетов с применением закаленного стекла или стекла "триплекс" толщиной не менее 6 мм. Общая высота междуэтажных поясов, включая участок глухой наружной стены, совместно с глухими нижними секциями рам оконных конструкций, предусматривается не менее 1200 мм.
16. Оконные профили с наружной стороны окрасить в заводских условиях согласно цвету по RAL, смотреть паспорт цветового решения фасадов (альбом 10101-ИДК23/86-АР/23-72.107 - АР.ПОФ).
17. С внутренней стороны помещений, профиля окрасить в заводских условиях согласно цвету по RAL 9003.

Узел примыкания оконного блока

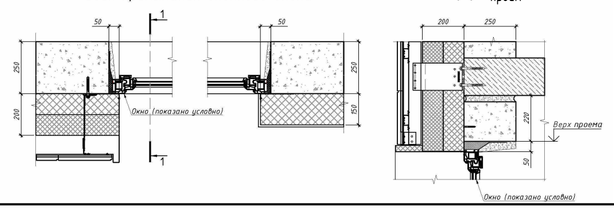

						10101-ИДК23/86-АР/23-72.107-АР1
6	-	Зам.	04-26		08.26	"Комплексная застройка территории, расположенной в границах улиц: Тобольский тракт-Обход города Тюмени (мкр. Губернаторский)" Второй этап
2	-	Зам.	57-25		10.25	
1	-	Зам.	57-25		05.25	
Изм.	Кол.уч.	Лист	№док.	Подп.	Дата	
Разработал		Халиков			04.25	Многоэтажный жилой дом ГП-72.107
Проверил		Серебряков			04.25	Стадия: Р; Лист: 12; Листов:
ГАП		Барышов			04.25	Спецификация элементов заполнения окон и балконных блоков. Схемы габаритных размеров проемов
ГИП		Аверин			04.25	DEVISION Архитектура и брендинг
Н.контр		Рябиков			04.25	

Согласовано

Согласовано

Взам. инв. №

Подп. и дата

Инв. № подл.

Формат А2А

Спецификация заполнения дверных проемов

Ном. поз.	Обозначение	Наименование	Размеры проема hxb (мм)	Количество на этаже																Итого	Примечание
				ТЭ	1	2	3	4	5	6	7	8	9	10	11	12	13	14	Кровля		
1Л	ГОСТ 31173-2016	ДСВ6 Оп 2100х760 Прг Вн Л	2120х800	18	0	0	0	0	0	0	0	0	0	0	0	0	0	0	0	18	Оборудованная замком
1	ГОСТ 31173-2016	ДСВ6 Оп 2100х760 Прг Вн Пр	2120х800	9	0	0	0	0	0	0	0	0	0	0	0	0	0	0	0	9	Оборудованная замком
2	ГОСТ 31173-2016	ДСВ6 Оп 2180х760 Прг Н О Пр	2200х800	0	1	0	0	0	0	0	0	0	0	0	0	0	0	0	0	1	Оборудованная замком
3	ГОСТ 31173-2016	ДСВ6 Оп 1880х960 Прг Вн Пр	1900х1000	1	0	0	0	0	0	0	0	0	0	0	0	0	0	0	0	1	Оборудованная замком и доводчиком
3*	ГОСТ 31173-2016	ДСВ6 Оп 2080х960 Прг Вн Пр	2100х1000	1	0	0	0	0	0	0	0	0	0	0	0	0	0	0	0	1	Оборудованная замком и доводчиком
4Л	ГОСТ 31173-2016	ДСВ6 Оп 2080х1060 Л	2100х1100	0	0	0	0	0	0	0	0	0	0	0	0	0	0	0	1	1	Оборудованная замком
5Л	ГОСТ 31173-2016	ДСВ Оп 2180х960 Прг Н О Л	2200х1000	0	0	3	3	3	3	0	0	0	0	0	0	0	0	0	0	12	Утепленная, уплотненная в притворах, оборудованная замком
5	ГОСТ 31173-2016	ДСВ Оп 2180х960 Прг Н О Пр	2200х1000	0	0	2	2	2	2	0	0	0	0	0	0	0	0	0	0	8	Утепленная, уплотненная в притворах, оборудованная замком
6	ГОСТ 23747-2015	ДАН О Оп 2930х1060 Ф П Р Пр	2950х1100	0	1	0	0	0	0	0	0	0	0	0	0	0	0	0	0	1	Утепленная, уплотненная в притворах, оборудованная доводчиком
7	ГОСТ 31173-2016	ДСН Оп 2930х1160 Брг Н Пкомб Пр	2950х1200	0	1	0	0	0	0	0	0	0	0	0	0	0	0	0	0	1	Уплотненная в притворах, оборудованная доводчиком, утепленный профиль
8	ГОСТ Р 57327-2016	ДПСО 01 2930х1160 Пр EIS-30	2950х1200	0	1	0	0	0	0	0	0	0	0	0	0	0	0	0	0	1	Оборудованная доводчиком
9Л	ГОСТ Р 57327-2016	ДПС 01 1880х960 Л EI-30	1900х1000	1	0	0	0	0	0	0	0	0	0	0	0	0	0	0	0	1	Оборудованная замком
10	ГОСТ Р 57327-2016	ДПС 01 2080х960 Пр EI-30	2100х1000	1	0	0	0	0	0	0	0	0	0	0	0	0	0	0	0	1	Оборудованная замком
11Л	ГОСТ Р 57327-2016	ДПС 01 2080х960 Л EI-60	2100х1000	2	0	0	0	0	0	0	0	0	0	0	0	0	0	0	0	2	Оборудованная замком и доводчиком
11	ГОСТ Р 57327-2016	ДПС 01 2080х960 Пр EI-60	2100х1000	1	0	0	0	0	0	0	0	0	0	0	0	0	0	0	0	1	Оборудованная замком и доводчиком
12Л	ГОСТ Р 57327-2016	ДПС 01 2180х960 Л EI-30	2200х1000	0	0	0	0	0	0	0	0	0	0	0	0	0	0	0	1	1	Утепленная, уплотненная в притворах, оборудованная замком
13Л	ГОСТ Р 57327-2016	ДПС 01 2180х960 Л EI-30	2200х1000	0	0	0	0	0	0	3	3	3	3	3	3	3	3	3	0	27	Утепленная, уплотненная в притворах, оборудованная замком
13	ГОСТ Р 57327-2016	ДПС 01 2180х960 Пр EI-30	2200х1000	0	0	0	0	0	0	2	2	2	2	2	2	2	2	2	0	18	Утепленная, уплотненная в притворах, оборудованная замком
14	ГОСТ Р 57327-2016	ДПС 01 1880х1060 Пр EI-30	1900х1100	1	0	0	0	0	0	0	0	0	0	0	0	0	0	0	0	1	Оборудованная доводчиком
15	ГОСТ Р 57327-2016	ДПСО 01 2080х1060 Пр EIS-60	2100х1100	2	0	0	0	0	0	0	0	0	0	0	0	0	0	0	0	2	Оборудованная доводчиком
16	ГОСТ Р 57327-2016	ДПСО 01 2180х1060 Пр EIS-60	2200х1100	0	0	1	1	1	1	1	1	1	1	1	1	1	1	1	0	13	Оборудованная доводчиком
17	ГОСТ Р 57327-2016	ДПСО 02 2180х1360 Пр EIS-60	2200х1400	0	0	2	2	2	2	2	2	2	2	2	2	2	2	2	0	26	Оборудованная доводчиком
18	Индивидуальная	ЛПМ 800х800 EI-60	900х900	0	0	0	0	0	0	0	0	0	0	0	0	0	0	0	1	1	Люк наружный кровельный противопожарный

1/1л 2 3 3* 4 5/5л 6 7 8 9 л 10/10л/11л 12л 13

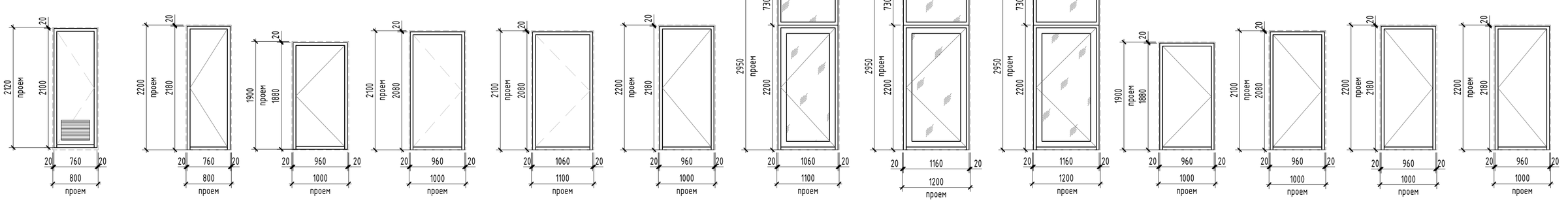

14 15 16 17 18

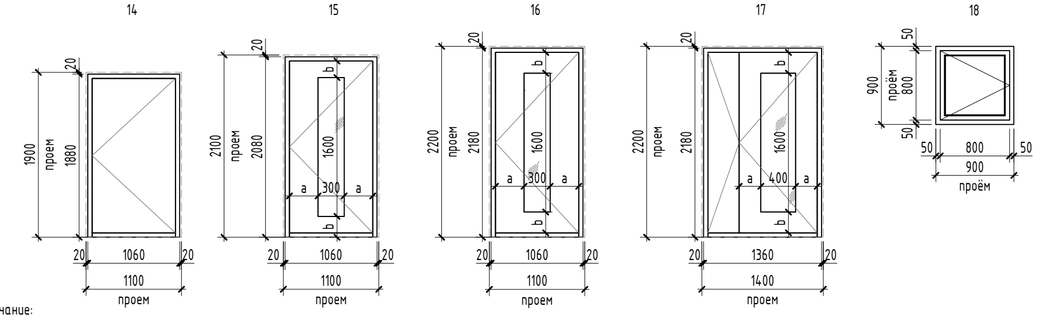

Примечание:
1. Общие указания см. на листе 1.
2. Смотри маркировку дверей на поэтажных планах, листы 2 - 9..
3. Эскизы дверей выполнены с наружной стороны.
4. В спецификации указаны габаритные размеры дверей, без учета монтажного зазора, 20 мм по периметру. Габариты проемов для дверей см. альбом АС. При изготовлении и монтаже изделий уточнить размеры проемов по месту, после окончания кладочных работ.
5. Высота порогов не должна превышать 14 мм.
6. Для двухстворчатых дверей ширина большей створки должна быть не менее 900 мм в свет.
7. Декор внутренних дверей в МОП, выполнить в соответствии с отдельным дизайн-проектом.
8. Входные двери в квартиры оборудовать двумя замками не ниже IV класса по ГОСТ 5089.
9. Противопожарные двери должны быть сертифицированы, с уплотнителями в притворах. Все противопожарные двери оснастить доводчиками.
10. Двери эвакуационных выходов не должны иметь запоров, препятствующих их открыванию изнутри.
11. Двустворчатые двери укомплектовать доводчиками с учетом п. 4.2.24 СП 1.13130-2020 – обе створки оборудовать доводчиками с координацией последовательного закрывания.
12. При остеклении полотен противопожарных дверей более чем на 25 % указывать показатель с индексом W.

						10101-ИДК23/86-АР/23-72.107-АР1
4	-	Зам.	04-26		05.26	
3	-	Зам.	04-26		01.26	"Комплексная застройка территории, расположенной в границах улиц: Тобольский тракт-Обход города Тюмени (мкр. Губернаторский)" Второй этап
2	-	Зам.	57-25		10.25	
Изм.	Кол.уч.	Лист	№док.	Подп.	Дата	
Разработал		Халиков			04.25	Многоэтажный жилой дом ГП-72.107
Проверил		Серебряков			04.25	
ГАП		Барышов			04.25	
ГИП		Аверин			04.25	
Н.контр		Рябиков			04.25	

Стадия	Лист	Листов
Р	13	

Спецификация элементов заполнения дверных проемов. Схемы габаритных размеров дверных проемов

DEVISION Архитектура и брендинг

Формат А2А

Согласовано

Согласовано

Взам. инв. №

Подп. и дата

Инв. № подл.

Отделка Стены. Первый этаж		
Наименование отделки	Площадь	Примечание
МОП		
Выход из подземного этажа		
Цементно-песчаная штукатурка, шпаклевка, окраска водно-дисперсионной акриловой краской	43,98	
КУИ		
Штукатурка цементно-песчаным раствором, облицовка керамогранитом	33,12	Согласно дизайн проекту МОП
Колясочная		
Улучшенная штукатурка гипсовыми смесями, шпатлевка, окраска водно-дисперсионной акриловой краской / штукатурка цементно-песчаным раствором, облицовка керамогранитом	57,41	Согласно дизайн проекту МОП
Коридор		
Улучшенная штукатурка гипсовыми смесями, шпатлевка, окраска водно-дисперсионной акриловой краской / штукатурка цементно-песчаным раствором, облицовка керамогранитом	91,70	Согласно дизайн проекту МОП
Лестничная клетка		
Улучшенная штукатурка гипсовыми смесями, шпатлевка, окраска водно-дисперсионной акриловой краской / штукатурка цементно-песчаным раствором, облицовка керамогранитом	94,65	Согласно дизайн проекту МОП
Лифтовой холл		
Улучшенная штукатурка гипсовыми смесями, шпатлевка, окраска водно-дисперсионной акриловой краской / штукатурка цементно-песчаным раствором, облицовка керамогранитом	37,83	Согласно дизайн проекту МОП
Тамбур		
Улучшенная штукатурка гипсовыми смесями, шпатлевка, окраска водно-дисперсионной акриловой краской / штукатурка цементно-песчаным раствором, облицовка керамогранитом	23,40	Согласно дизайн проекту МОП
Холл		
Улучшенная штукатурка гипсовыми смесями, шпатлевка, окраска водно-дисперсионной акриловой краской / штукатурка цементно-песчаным раствором, облицовка керамогранитом	45,82	Согласно дизайн проекту МОП

Отделка Стены. 2-16 этаж		
Наименование отделки	Площадь	Примечание
Квартира		
Гардероб		
Улучшенная штукатурка гипсовыми смесями, шпаклевка	355,19	
Жилая комната		
Улучшенная штукатурка гипсовыми смесями, шпаклевка	5058,82	
Коридор		
Улучшенная штукатурка гипсовыми смесями, шпаклевка	644,13	
Кухня-столовая		
Улучшенная штукатурка гипсовыми смесями, шпаклевка	2527,09	
Лоджия		
Цементно-песчаная штукатурка, шпаклевка	614,08	
Прихожая		
Улучшенная штукатурка гипсовыми смесями, шпаклевка	1165,82	
С/У		
Улучшенная штукатурка цементно-песчаным раствором	1608,05	
Уборная		
Улучшенная штукатурка цементно-песчаным раствором	1046,83	
МОП		
Лестничная клетка		
Улучшенная штукатурка гипсовыми смесями, шпаклевка, окраска ВДА составами/штукатурка цементно-песчаным раствором, облицовка керамогранитом	764,89	Согласно дизайн проекту МОП
Лифтовой холл		
Улучшенная штукатурка гипсовыми смесями, шпаклевка, окраска ВДА составами/штукатурка цементно-песчаным раствором, облицовка керамогранитом	670,23	Согласно дизайн проекту МОП

Отделка Стены. 2-16 этаж		
Наименование отделки	Площадь	Примечание
Межквартирный коридор		
Улучшенная штукатурка гипсовыми смесями, шпаклевка, окраска ВДА составами/штукатурка цементно-песчаным раствором, облицовка керамогранитом	997,34	Согласно дизайн проекту МОП
Технические помещения		
Машинное помещение		
Цементно-песчаная штукатурка, шпатлевка, окраска водно-дисперсионной акриловой краской	33,58	

Отделка Стены. Подземный этаж		
Наименование отделки	Площадь	Примечание
МОП		
Выход из подземного этажа		
Цементно-песчаная штукатурка, шпаклевка, окраска водно-дисперсионной акриловой краской	80,08	
Коридор		
Улучшенная штукатурка гипсовыми смесями, шпаклевка, окраска ВДА составами/штукатурка цементно-песчаным раствором, облицовка керамогранитом	7,37	Согласно дизайн проекту МОП
Технические помещения		
ИТП		
Цементно-песчаная штукатурка, шпатлевка, окраска водно-дисперсионной акриловой краской	95,17	
Коридор		
Улучшенная штукатурка гипсовыми смесями, шпатлевка, окраска ВДА составами / штукатурка цементно-песчаным раствором, облицовка керамогранитом	228,66	
Насосная питьевого и пожарного водоснабжения		
Цементно-песчаная штукатурка, шпатлевка, окраска водно-дисперсионной акриловой краской	101,49	
Помещение СС		
Цементно-песчаная штукатурка, шпатлевка, окраска водно-дисперсионной акриловой краской	35,71	
Тамбур-шлюз		
Улучшенная штукатурка гипсовыми смесями, шпатлевка, окраска ВДА составами / штукатурка цементно-песчаным раствором, облицовка керамогранитом	52,14	
Электрощитовая		
Цементно-песчаная штукатурка, шпатлевка, окраска водно-дисперсионной акриловой краской	61,89	

1. Чистовые материалы, для внутренней отделки помещений должны быть нетоксичны, устойчивые к проведению уборки влажным способом и обработки дезинфицирующими средствами.
2. Класс пожарной опасности материалов стен и потолков, для зданий более 9 этажей, но не более 17 этажей:
- вестибюли, лестничные клетки, лифтовые холлы – КМ1 (Г1, В1, Д2, Т2)
- общие коридоры, холлы, фойе – КМ2 (Г1, В2, Д2, Т2)
3. Класс пожарной опасности материалов стен и потолков, для зданий более 17 этажей:
- вестибюли, лестничные клетки, лифтовые холлы – КМ0 (НГ)
- общие коридоры, холлы, фойе – КМ1 (Г1, В1, Д2, Т2)
4. Наличие сертификатов пожарной безопасности на применяемые отделочные материалы обязательно.
5. В процессе производства отделочных работ в здании выполнить герметизацию швов и стыков конструкций стен, мест ввода и прохождения электропроводки, санитарнотехнических и других коммуникаций через перекрытия, стены, и другие ограждения, мест стыковки вентиляционных блоков, во избежание проникновения, обитания, размножения и расселения синантропных членистоногих организмов.
6. В МОПах, нежилых помещениях чистовая отделка потолков и стен выполняется по индивидуальному дизайн-проекту.
7. Применение отделочных материалов, используемых на путях эвакуации (тамбуры, вестибюль, коридоры, лестничные клетки), допускается (согласно Федеральному закону №123-ФЗ) класса пожарной опасности не выше, чем:
- для стен – со свойствами материалов не ниже Г1-В2-Д2-Т2.
8. Наличие сертификатов пожарной безопасности на применяемые отделочные материалы обязательно.
9. В процессе производства отделочных работ в здании выполнить герметизацию швов и стыков конструкций стен, мест ввода и прохождения электропроводки, санитарнотехнических и других коммуникаций через перекрытия, стены, и другие ограждения, мест стыковки вентиляционных блоков, во избежание проникновения, обитания, размножения и расселения синантропных членистоногих организмов.
10. Перепады глубины поверхностей стен, перегородок и пилонов в пределах 5–10 мм подлежат выравниванию штукатурным слоем для обеспечения единой плоскости.

Согласовано

Взам. инв. №

Подп. и дата

Инв. № подл.

Изм.	Кол.уч.	Лист	№док.	Подп.	Дата
Разработал		Халиков			04.25
Проверил		Серебряков			04.25
ГАП		Барышов			04.25
ГИП		Аверин			04.25
Н.контр		Рябиков			04.25

10101-ИДК23/86-АР/23-72.107-АР1

"Комплексная застройка территории, расположенной в границах улиц: Тобольский тракт-Обход города Тюмени (мкр. Губернаторский)"
Второй этап

Многоэтажный жилой дом ГП-72.107

Стадия	Лист	Листов
Р	14	

Ведомость отделки стен помещений

DEVISION
Архитектура и брендинг

Формат А3А

Ведомость отделки потолков жилого дома

Наименование помещения	Вид отделки потолка	Площадь, м2
ОБЩАЯ ПЛОЩАДЬ КВАРТИР		
Балкон	Без отделки	87,50
Лоджия	Без отделки	189,60
Гардероб	Очистка, отбивка наплывов, затирка швов	79,60
Жилая комната	Очистка, отбивка наплывов, затирка швов	1799,62
Коридор	Очистка, отбивка наплывов, затирка швов	160,25
Кухня-столовая	Очистка, отбивка наплывов, затирка швов	1146,33
Прихожая	Очистка, отбивка наплывов, затирка швов	363,48
С/У	Очистка, отбивка наплывов, затирка швов	363,53
Уборная	Очистка, отбивка наплывов, затирка швов	143,32
ОБЩАЯ ПЛОЩАДЬ КЛАДОВЫХ		
Кладовая	Без отделки	105,77
Проход	Без отделки	37,67
ОБЩАЯ ПЛОЩАДЬ КОММЕРЦИИ		
Помещение	Очистка, отбивка наплывов, затирка швов	218,74
С/У	Очистка, отбивка наплывов, затирка швов	15,34
Тамбур	Очистка, отбивка наплывов, затирка швов	22,32
ОБЩАЯ ПЛОЩАДЬ МОП		
Выход из подземного этажа	Очистка, отбивка наплывов, затирка швов, шпаклевка, окраска водно-дисперсионной акриловой краской	12,79
Коридор	Очистка, отбивка наплывов, затирка швов, шпаклевка, окраска водно-дисперсионной акриловой краской	77,22
Лестничная клетка	Очистка, отбивка наплывов, затирка швов, шпаклевка, окраска водно-дисперсионной акриловой краской	227,33
Лифтовой холл	Очистка, отбивка наплывов, затирка швов, шпаклевка, окраска водно-дисперсионной акриловой краской	223,07
Межквартирный коридор	Очистка, отбивка наплывов, затирка швов, шпаклевка, окраска водно-дисперсионной акриловой краской	277,58
Тамбур-шлюз	Очистка, отбивка наплывов, затирка швов, шпаклевка, окраска водно-дисперсионной акриловой краской	17,64

Ведомость отделки потолков жилого дома

Наименование помещения	Вид отделки потолка	Площадь, м2
ОБЩАЯ ПЛОЩАДЬ МОП 1 ЭТАЖ		
Колясочная	Очистка, отбивка наплывов, затирка швов, грунтовка, подвесной потолок "Грильято"	21,90
Коридор	Очистка, отбивка наплывов, затирка швов, грунтовка, подвесной потолок "Грильято"	38,07
Тамбур	Очистка, отбивка наплывов, затирка швов, грунтовка, подвесной потолок "Грильято"	15,40
Холл	Очистка, отбивка наплывов, затирка швов, грунтовка, подвесной потолок "Грильято"	11,68
Выход из подземного этажа	Очистка, отбивка наплывов, затирка швов, шпаклевка, окраска водно-дисперсионной акриловой краской	1,77
Лестничная клетка	Очистка, отбивка наплывов, затирка швов, шпатлевка, окраска водно-дисперсионной акриловой краской	20,57
ПУИ	Очистка, отбивка наплывов, затирка швов, шпатлевка, окраска водно-дисперсионной акриловой краской	4,02

Ведомость отделки потолков жилого дома

Наименование помещения	Вид отделки потолка	Площадь, м2
ОБЩАЯ ПЛОЩАДЬ ТЕХНИЧЕСКИХ ПОМЕЩЕНИЙ		
ИТП	Утеплитель, зашивка ГКЛ (2 слоя), шпаклевка, окраска водно-дисперсионной акриловой краской	52,96
Машинное помещение	Утеплитель, зашивка ГКЛ (2 слоя), шпаклевка, окраска водно-дисперсионной акриловой краской	15,99
Насосная питьевого и пожарного водоснабжения	Утеплитель, зашивка ГКЛ (2 слоя), шпаклевка, окраска водно-дисперсионной акриловой краской	55,98
Помещение СС	Утеплитель, зашивка ГКЛ (2 слоя), шпаклевка, окраска водно-дисперсионной акриловой краской	12,14
Электрощитовая	Утеплитель, зашивка ГКЛ (2 слоя), шпаклевка, окраска водно-дисперсионной акриловой краской	21,03

1. Чистовые материалы, для внутренней отделки помещений должны быть нетоксичны, устойчивые к проведению уборки влажным способом и обработки дезинфицирующими средствами.
2. Класс пожарной опасности материалов стен и потолков, для зданий более 9 этажей, но не более 17 этажей:
- вестибюли, лестничные клетки, лифтовые холлы – КМ1 (Г1, В1, Д2, Т2)
- общие коридоры, холлы, фойе – КМ2 (Г1, В2, Д2, Т2)
3. Класс пожарной опасности материалов стен и потолков, для зданий более 17 этажей:
- вестибюли, лестничные клетки, лифтовые холлы – КМ0 (НГ)
- общие коридоры, холлы, фойе – КМ1 (Г1, В1, Д2, Т2)
4. Наличие сертификатов пожарной безопасности на применяемые отделочные материалы обязательно.
5. В процессе производства отделочных работ в здании выполнить герметизацию швов и стыков конструкций стен, мест ввода и прохождения электропроводки, санитарнотехнических и других коммуникаций через перекрытия, стены, и другие ограждения, мест стыковки вентиляционных блоков, во избежание проникновения, обитания, размножения и расселения синантропных членистоногих организмов.
6. В МОПах, нежилых помещениях чистовая отделка потолков и стен выполняется по индивидуальному дизайн-проекту.
7. Применение отделочных материалов, используемых на путях эвакуации (тамбуры, вестибюль, коридоры, лестничные клетки), допускается (согласно Федеральному закону №123-ФЗ) класса пожарной опасности не выше, чем:
- для стен – со свойствами материалов не ниже Г1-В2-Д2-Т2.
8. Наличие сертификатов пожарной безопасности на применяемые отделочные материалы обязательно.
9. Перепады глубины поверхностей стен, перегородок и пилонов в пределах 5–10 мм подлежат выравниванию штукатурным слоем для обеспечения единой плоскости.

Согласовано

Взам. инв. №

Подп. и дата

Инв. № подл.

Изм.	Кол.уч.	Лист	№док.	Подп.	Дата
Разработал		Халиков			12.24
Проверил		Серебряков			12.24
ГАП		Барышов			12.24
ГИП		Аверин			12.24
Н.контр		Рябиков			12.24

10101-ИДК23/86-АР/23-72.107-АР1

"Комплексная застройка территории, расположенной в границах улиц: Тобольский тракт-Обход города Тюмени (мкр. Губернаторский)"
Второй этап

Многоэтажный жилой дом ГП-72.107

Стадия	Лист	Листов
Р	15	

Ведомость отделки потолков

DEVISION
Архитектура и брендинг

Формат А3А

Экспликация полов подземного этажа

Тип пола	Наименование помещений	Эскиз	Состав пола	Площадь, м2	Примечание
Ж1	Коридоры, выход из подземного этажа, лифтовые холлы, тамбур-шлюз, венткамера, помещения СС	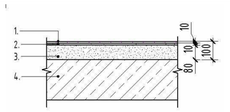	1. Керамогранит с нескользящей поверхностью- 10мм. 2. Клей плиточный - 10мм. 3. Цементно-песчаная стяжка прочностью на сжатие не ниже 15 МПа, армированная фиброволокном - 80мм. 4. Ж/б основание.	112,9	
Ж2	Электрощитовая	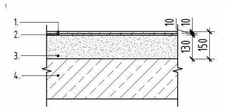	1. Керамогранит- 10мм. 2. Клей плиточный - 10мм. 3. Цементно-песчаная стяжка прочностью на сжатие не ниже 15 МПа, армированная фиброволокном - 130мм. 4. Ж/б основание.	21,5	
Ж3	Кладовые, проходы к кладовым	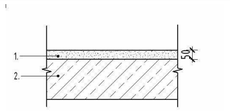	1. Цементно-песчаная стяжка прочностью на сжатие не ниже 15 МПа, армированная фиброволокном - 50мм. 2. Ж/б основание.	142,6	
Ж11	Межэтажная площадка подвал	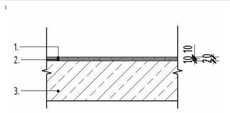	1. Керамогранит с нескользящей поверхностью- 10мм. 2. Клей плиточный - 10мм. 3. Ж/б основание.	3,0	
Ж20	Насосная питьевого и пожарного водоснабжения, ИТП	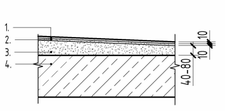	1. Керамогранит с нескользящей поверхностью- 10мм. 2. Клей плиточный - 10мм. 3. Цементно-песчаная стяжка прочностью на сжатие не ниже 15 МПа, армированная фиброволокном - 40-80мм. 4. Ж/б основание.	109,5	
Ж21	Керамогранитная плитка (по дизайн-проекту)	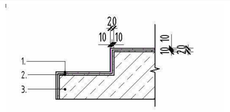	1. Покрытие пола - керамогранит морозостойкий с противоскользящей поверхностью на влагостойком клею (по дизайн-проекту) - 20 мм 2. Основание - железобетонный марш лестницы.	10,1	Ступени монолитной ЛК

Экспликация полов 1 этажа

Тип пола	Наименование помещений	Эскиз	Состав пола	Площадь, м2	Примечание
Ж5	Тамбур	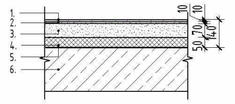	1. Керамогранит с нескользящей поверхностью - 10мм. 2. Клей плиточный - 10мм. 3. Цементно-песчаная стяжка прочностью на сжатие не ниже 20 МПа и прочностью на растяжение при изгибе не ниже 4,5 МПа, армированная фиброволокном - 70мм. 4. Утеплитель: ППС35 - 50мм. 5. Пленка ПЭ 200 мкм - 1 слой. 6. Ж/б основание.	16,8	
Ж6	Тамбур, колясочная, лифтовой холл, лестничная клетка, выход из подземного этажа, холл	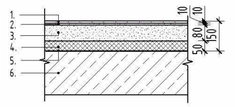	1. Керамогранит с нескользящей поверхностью - 10мм. 2. Клей плиточный - 10мм. 3. Цементно-песчаная стяжка прочностью на сжатие не ниже 20 МПа и прочностью на растяжение при изгибе не ниже 4,5 МПа, армированная фиброволокном - 80мм. 4. Утеплитель: ППС35 - 50мм. 5. Пленка ПЭ 200 мкм - 1 слой. 6. Ж/б основание.	25,3	
Ж7	Холл	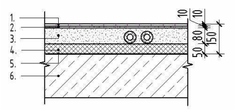	1. Керамогранит с нескользящей поверхностью - 10мм. 2. Клей плиточный - 10мм. 3. Цементно-песчаная стяжка прочностью на сжатие не ниже 20 МПа и прочностью на растяжение при изгибе не ниже 4,5 МПа, армированная фиброволокном - 80мм. 4. Утеплитель: ППС35 - 50мм. 5. Пленка ПЭ 200 мкм - 1 слой. 6. Ж/б основание.	60,6	
Ж8	ПУИ	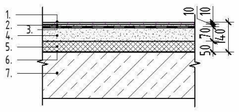	1.Керамогранит- 10мм. 2. Клей плиточный - 10мм. 3. Гидроизоляция обмазочная в 2 слоя с заведение на стены 300мм, с гидроизоляционной лентой по периметру. 4. Цементно-песчаная стяжка прочностью на сжатие не ниже 20 МПа и прочностью на растяжение при изгибе не ниже 4,5 МПа, армированная фиброволокном - 70мм. 5. Утеплитель: ППС35 - 50мм. 6. Пленка ПЭ 200 мкм - 1 слой. 7. Ж/б основание.	4,2	

Экспликация полов 1 этажа

Тип пола	Наименование помещений	Эскиз	Состав пола	Площадь, м2	Примечание
Ж9	Санузлы нежилых помещений	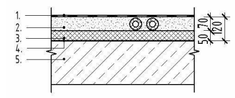	1. Гидроизоляция обмазочная в 2 слоя с заведение на стены 300мм, с гидроизоляционной лентой по периметру. 2. Цементно-песчаная стяжка прочностью на сжатие не ниже 20 МПа и прочностью на растяжение при изгибе не ниже 4,5 МПа, армированная фиброволокном - 70мм. 3. Утеплитель: ППС35 - 50мм. 4. Пленка ПЭ 200 мкм - 1 слой. 5. Ж/б основание.	15,3	
Ж10	Нежилые помещения	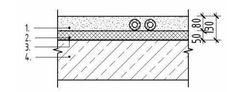	1. Цементно-песчаная стяжка прочностью на сжатие не ниже 20 МПа и прочностью на растяжение при изгибе не ниже 4,5 МПа, армированная фиброволокном - 80мм. 2. Утеплитель: ППС35 - 50мм. 3. Пленка ПЭ 200 мкм - 1 слой. 4. Ж/б основание.	241,8	
Ж11	Межэтажная площадка подвал	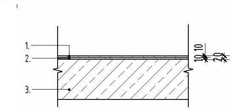	1. Керамогранит с нескользящей поверхностью- 10мм. 2. Клей плиточный - 10мм. 3. Ж/б основание.	3,0	
Ж17	Межэтажная площадка	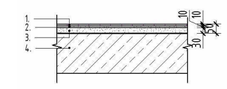	1. Керамогранит с нескользящей поверхностью - 10мм. 2. Клей плиточный - 10мм. 3. Цементно-песчаная стяжка прочностью на сжатие не ниже 15 МПа - 30мм. 4. Ж/б основание.	3,1	
Ж21	Керамогранитная плитка (по дизайн-проекту)	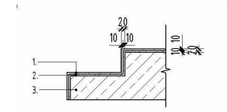	1. Покрытие пола - керамогранит морозостойкий с противоскользящей поверхностью на влагостойком клею (по дизайн-проекту) - 20 мм 2. Основание - железобетонный марш лестницы.	3,4	Ступени монолитной ЛК

Примечание:
1. Чистовые материалы, для внутренней отделки помещений должны быть нетоксичны, устойчивые к проведению уборки влажным способом и обработки дезинфицирующими средствами.
2. Класс пожарной опасности отделочных материалов полов, для зданий более 9 этажей, но не более 17 этажей:
- вестибюли, лестничные клетки, лифтовые холлы – КМ2 (Г1, В2, Д2, Т2)
- общие коридоры, холлы, фойе – КМ3 (Г2, В2, Д3, Т2)
3. Класс пожарной опасности отделочных материалов полов, для зданий более 17 этажей:
- вестибюли, лестничные клетки, лифтовые холлы – КМ1 (Г1, В1, Д2, Т2)
- общие коридоры, холлы, фойе – КМ2 (Г1, В2, Д2, Т2)
4. Наличие сертификатов пожарной безопасности на применяемые отделочные материалы обязательно.
5. В процессе производства отделочных работ в здании выполнить герметизацию швов и стыков конструкций стен, мест ввода и прохождения электропроводки, санитарнотехнических и других коммуникаций через перекрытия, стены, и другие ограждения, мест стыковки вентиляционных блоков, во избежание проникновения, обитания, размножения и расселения синантропных членистоногих организмов.
6. В МОПах, нежилых помещениях чистовая отделка потолков и стен выполняется по индивидуальному дизайн-проекту.

6	-	Зам.	04-26		08.26	10101-ИДК23/86-АР/23-72.107-АР1
5	-	Зам.	04-26		06.26	"Комплексная застройка территории, расположенной в границах улиц: Тобольский тракт-Обход города Тюмени (мкр. Губернаторский)" Второй этап
3	-	Зам.	04-26		01.26	
Изм.	Кол.уч.	Лист	№док.	Подп.	Дата	
Разработал		Халиков			04.25	Многоэтажный жилой дом ГП-72.107
Проверил		Серебряков			04.25	Стадия: Р; Лист: 16; Листов:
ГАП		Барышов			04.25	Экспликация полов (начало)
ГИП		Аверин			04.25	DEVISION Архитектура и брендинг
Н.контр		Рябиков			04.25	

Согласовано

Согласовано

Взам. инв. №

Подп. и дата

Инв. № подл.

Формат А2А

Экспликация полов выше 1 этажа

Тип пола	Наименование помещений	Эскиз	Состав пола	Площадь, м2	Примечание
Ж12	Лестничная клетка	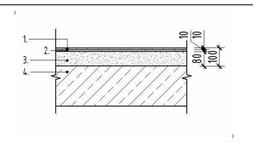	1. Керамогранит с нескользящей поверхностью - 10мм. 2. Клей плиточный - 10мм. 3. Цементно-песчаная стяжка прочностью на сжатие не ниже 15 МПа, армированная фиброволокном - 80мм. 4. Ж/б основание.	78,0	
Ж13	Лифтовой холл	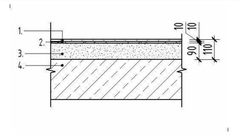	1. Керамогранит с нескользящей поверхностью- 10мм. 2. Клей плиточный - 10мм. 3. Цементно-песчаная стяжка прочностью на сжатие не ниже 15 МПа, армированная фиброволокном - 90мм. 4. Ж/б основание.	227,5	
Ж14	Межквартирный коридор	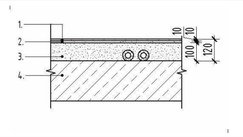	1. Керамогранит с нескользящей поверхностью - 10мм. 2. Клей плиточный - 10мм. 3. Цементно-песчаная стяжка прочностью на сжатие не ниже 15 МПа, армированная фиброволокном - 100мм. 4. Ж/б основание.	287,4	
Ж15	Помещения квартир (кроме санузлов, лоджий, террас)	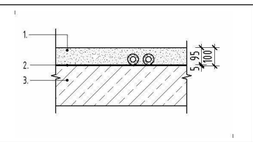	1. Цементно-песчаная стяжка прочностью на сжатие не ниже 15 МПа, армированная фиброволокном - 95мм. 2. Шумоизоляция Пенотерм НПП ЛЭ - 5мм. 3. Ж/б основание.	3631,0	
Ж16	Санузлы квартир	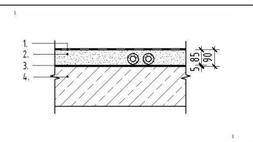	1. Гидроизоляция обмазочная в 2 слоя с заведение на стены 300мм, с гидроизоляционной лентой по периметру. 2. Цементно-песчаная стяжка прочностью на сжатие не ниже 15 МПа, армированная фиброволокном - 85мм. 3. Шумоизоляция Пенотерм НПП ЛЭ - 5мм. 4. Ж/б основание.	525,2	
Ж17	Межэтажная площадка	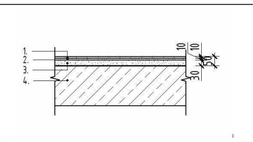	1. Керамогранит с нескользящей поверхностью - 10мм. 2. Клей плиточный - 10мм. 3. Цементно-песчаная стяжка прочностью на сжатие не ниже 15 МПа - 30мм. 4. Ж/б основание.	50,8	
Ж18	Открытые балконы	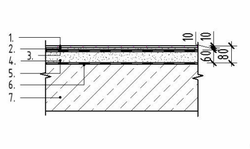	1. Керамогранит с нескользящей поверхностью - 10мм. 2. Клей плиточный усиленный- 10мм. 3. Эластичная обмазочная гидроизоляция с заведением на стены 100мм в 2 слоя. 4. Уклонообразующий слой из цементно-песчаной стяжки прочностью на сжатие не ниже 15 МПа, армированный фиброволокном - от 30мм до 60мм. 5. Рулонная гидроизоляция с заведением на стены 200мм в 2 слоя. 6. Праймер битумный. 7. Ж/б основание.	152,2	
Ж19	Машинное помещение	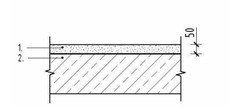	1. Цементно-песчаная стяжка прочностью на сжатие не ниже 15 МПа, с железнением поверхности - 50мм. 2. Ж/б основание.	16,0	
Ж22	Лоджии	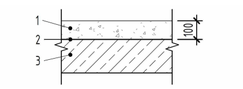	1. Стяжка цементно-песчаная с прочностью на сжатие не ниже 15 МПа, армированная фиброволокном - 100мм. 2.Грунтовка глубокого проникновения для наружных работ 3. Ж/б основание.	149,5	
Ж23	Лоджии (над тёплыми помещениями)	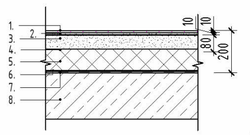	1. Керамогранит с нескользящей поверхностью - 10мм. 2. Клей плиточный усиленный- 10мм. 3. Эластичная обмазочная гидроизоляция с заведением на стены 100мм в 2 слоя. 4. Уклонообразующий слой из цементно-песчаной стяжки прочностью на сжатие не ниже 15 МПа, армированный фиброволокном - от 40мм до 80мм. 5. Утеплитель: ППС35 - 100мм 6. Рулонная гидроизоляция с заведением на стены 200мм в 2 слоя. 7. Праймер битумный 8. Ж/б основание.	5,5	
Ж21	Керамогранитная плитка (по дизайн-проекту)	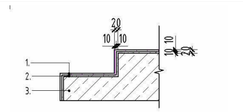	1. Покрытие пола - керамогранит морозостойкий с противоскользящей поверхностью на влагостойком клею (по дизайн-проекту) - 20 мм 2. Основание - железобетонный марш лестницы.	9,4	Ступени монолитной ЛК

Примечание:
1. Чистовые материалы, для внутренней отделки помещений должны быть нетоксичны, устойчивые к проведению уборки влажным способом и обработки дезинфицирующими средствами.
2. Класс пожарной опасности отделочных материалов полов, для зданий более 9 этажей, но не более 17 этажей:
- вестибюли, лестничные клетки, лифтовые холлы – КМ2 (Г1, В2, Д2, Т2)
- общие коридоры, холлы, фойе – КМ3 (Г2, В2, Д3, Т2)
3. Класс пожарной опасности отделочных материалов полов, для зданий более 17 этажей:
- вестибюли, лестничные клетки, лифтовые холлы – КМ1 (Г1, В1, Д2, Т2)
- общие коридоры, холлы, фойе – КМ2 (Г1, В2, Д2, Т2)
4. Наличие сертификатов пожарной безопасности на применяемые отделочные материалы обязательно.
5. В процессе производства отделочных работ в здании выполнить герметизацию швов и стыков конструкций стен, мест ввода и прохождения электропроводки, санитарнотехнических и других коммуникаций через перекрытия, стены, и другие ограждения, мест стыковки вентиляционных блоков, во избежание проникновения, обитания, размножения и расселения синантропных членистоногих организмов.
6. В МОПах, нежилых помещениях чистовая отделка потолков и стен выполняется по индивидуальному дизайн-проекту.

						10101-ИДК23/86-АР/23-72.107-АР1
6	-	Зам.	04-26		08.26	
5	-	Зам.	04-26		06.26	"Комплексная застройка территории, расположенной в границах улиц: Тобольский тракт-Обход города Тюмени (мкр. Губернаторский)" Второй этап
3	-	Зам.	04-26		01.26	
Изм.	Кол.уч.	Лист	№док.	Подп.	Дата	
Разработал		Халиков			04.25	Многоэтажный жилой дом ГП-72.107
Проверил		Серебряков			04.25	
						Стадия: Р; Лист: 17; Листов:
ГАП		Барышов			04.25	
ГИП		Аверин			04.25	Экспликация полов (окончание)
Н.контр		Рябиков			04.25	DEVISION Архитектура и брендинг

Согласовано

Согласовано

Взам. инв. №

Подп. и дата

Инв. № подл.

Формат А2А

Фасад в осях 4-3

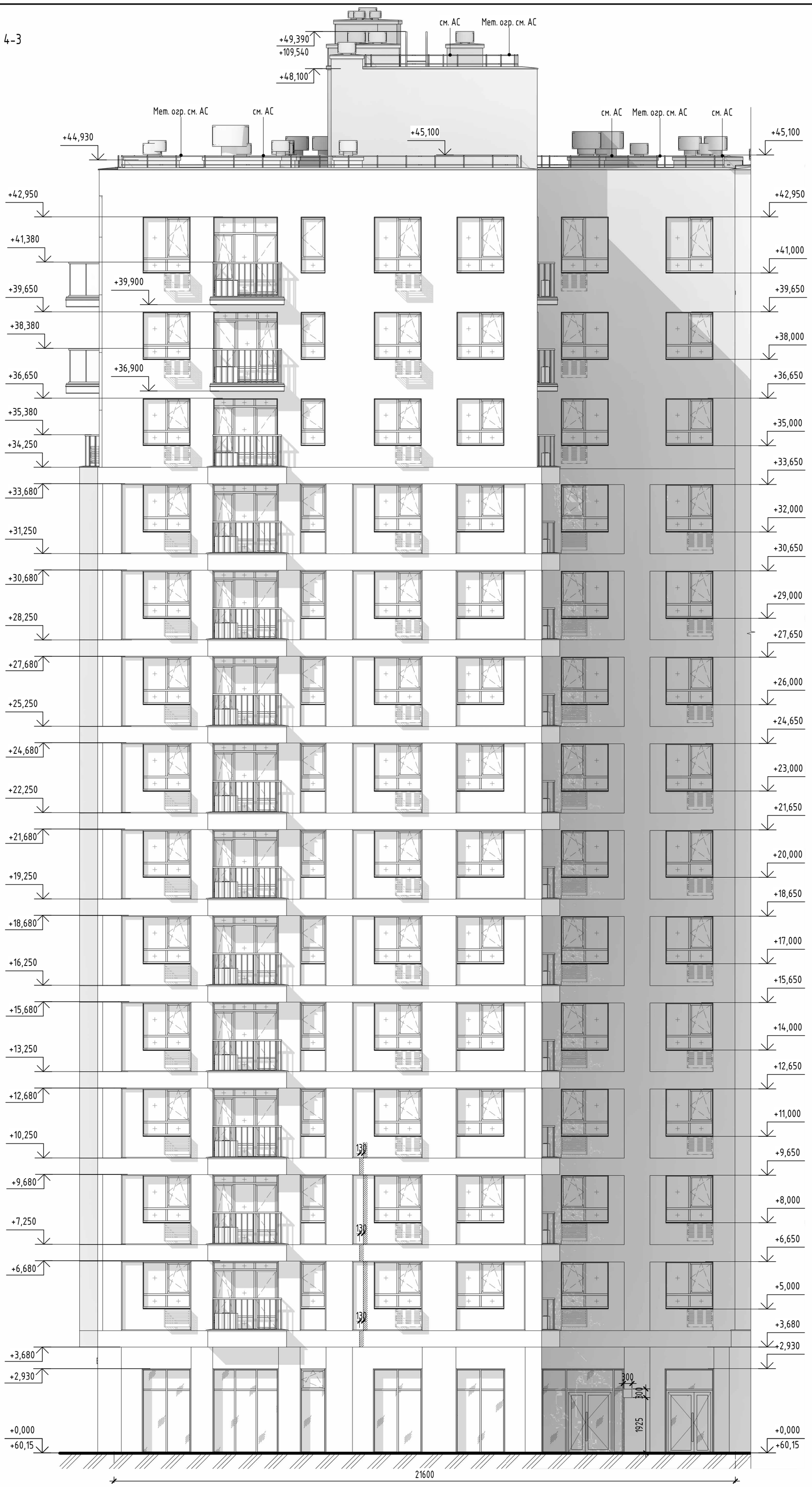

4

3

Компоновочная схема:

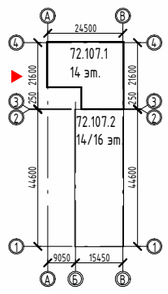

Изм.	Кол.уч.	Лист	№док.	Подп.	Дата
5	-	Зам.	04-26		06.26
4	-	Зам.	04-26		05.26
3	-	Зам.	04-26		01.26
2	-	Зам.	57-25		10.25
1	-	Зам.	57-25		05.25

Разработал	Халиков	04.25
Проверил	Серебряков	04.25
ГАП	Барышов	04.25
ГИП	Аверин	04.25
Н.контр	Рябиков	04.25

10101-ИДК23/86-АР/23-72.107-АР1

"Комплексная застройка территории, расположенной в границах улиц: Тобольский тракт-Обход города Тюмени (мкр. Губернаторский)"
Второй этап

Многоэтажный жилой дом ГП-72.107

Стадия	Лист	Листов
Р	18	

Фасад в осях 4-3

DEVISION
Архитектура и брендинг

Формат А2К

Согласовано

Взам. инв. №

Подп. и дата

Инв. № подл.

Фасад в осях В-А

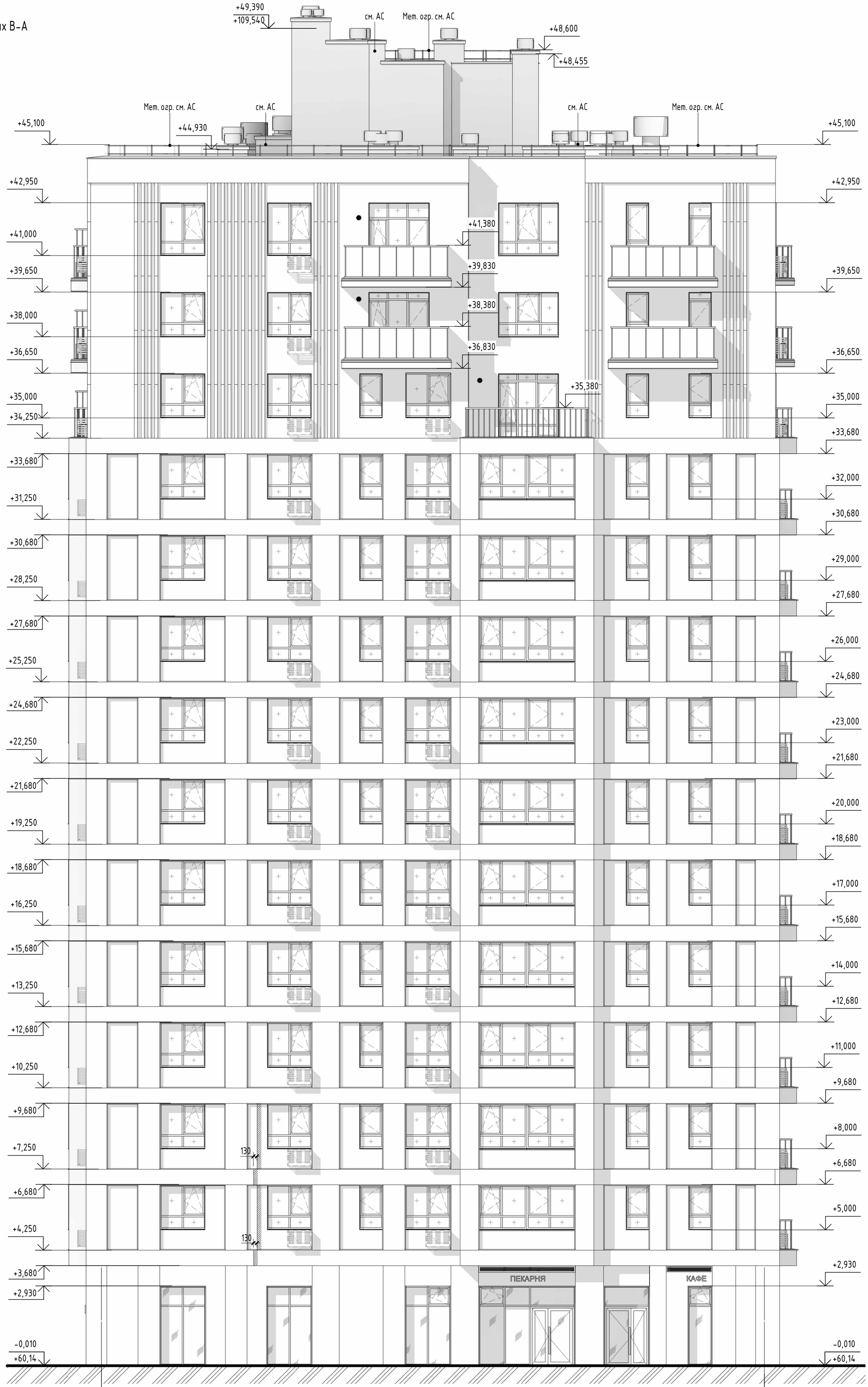

Компоновочная схема:

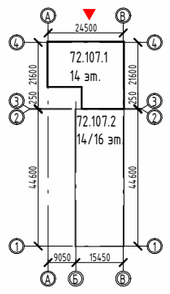

5	-	Зам.	04-26		06.26
4	-	Зам.	04-26		05.26
2	-	Зам.	57-25		10.25
1	-	Зам.	57-25		05.25
Изм.	Кол.уч.	Лист	№док.	Подп.	Дата
Разработал		Халиков			04.25
Проверил		Серебряков			04.25
ГАП		Барышов			04.25
ГИП		Аверин			04.25
Н.контр		Рябиков			04.25

10101-ИДК23/86-АР/23-72.107-АР1

"Комплексная застройка территории, расположенной в границах улиц: Тобольский тракт-Обход города Тюмени (мкр. Губернаторский)"
Второй этап

Многоэтажный жилой дом ГП-72.107

Стадия	Лист	Листов
Р	19	

Фасад в осях В-А

DEVISION
Архитектура и брендинг

Формат А2К

Согласовано

Согласовано

Взам. инв. №

Подп. и дата

Инв. № подл.

Фасад в осях 3-4

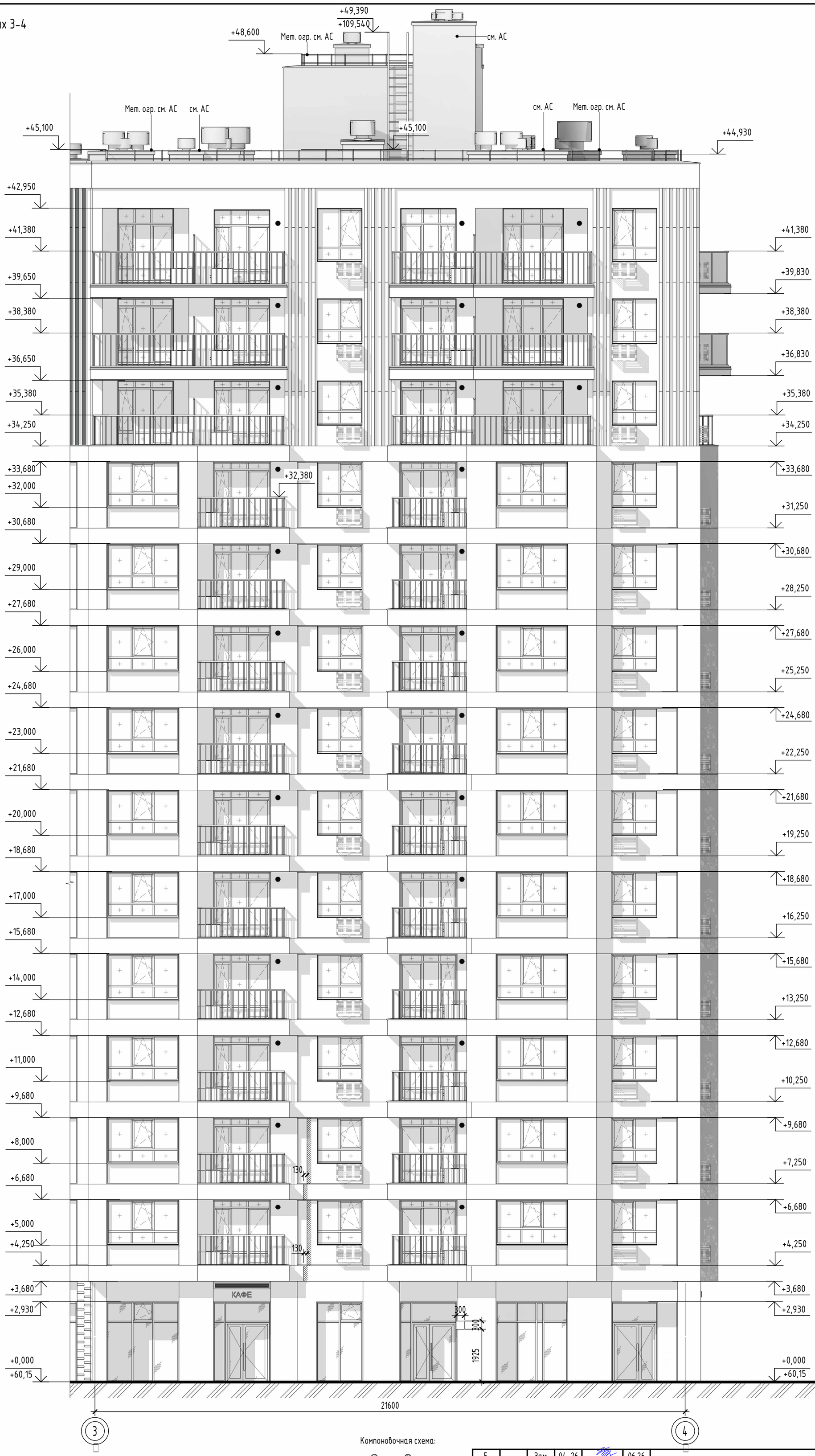

Компоновочная схема:

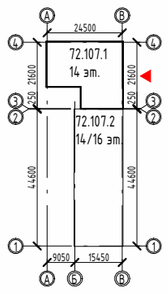

5	-	Зам.	04-26		06.26
4	-	Зам.	04-26		05.26
3	-	Зам.	04-26		01.26
1	-	Зам.	57-25		05.25
Изм.	Кол.уч.	Лист	№док.	Подп.	Дата
Разработал		Халиков			04.25
Проверил		Серебряков			04.25
ГАП		Барышов			04.25
ГИП		Аверин			04.25
Н.контр		Рябиков			04.25

10101-ИДК23/86-АР/23-72.107-АР1

"Комплексная застройка территории, расположенной в границах улиц: Тобольский тракт-Обход города Тюмени (мкр. Губернаторский)"
Второй этап

Многоэтажный жилой дом ГП-72.107

Стадия	Лист	Листов
Р	20	

Фасад в осях 3-4

DEVISION
Архитектура и брендинг

Формат А2К

Согласовано

Взам. инв. №

Подп. и дата

Инв. № подл.

Фасад в осях А-В

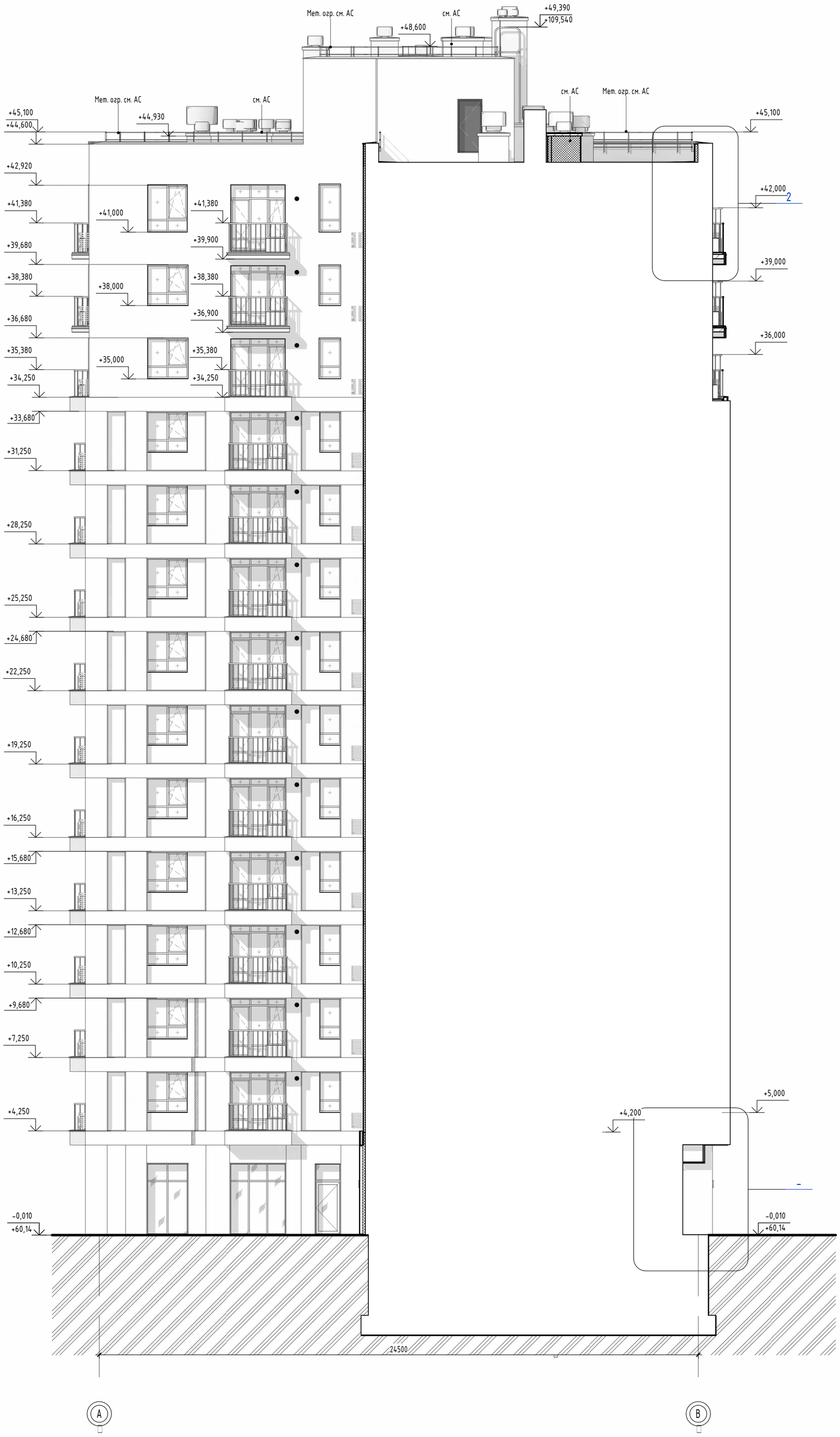

Компоновочная схема:

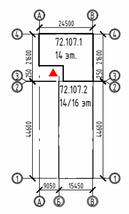

						10101-ИДК23/86-АР/23-72.107-АР1		
5	-	Зам.	04-26		06.26	"Комплексная застройка территории, расположенной в границах улиц: Тобольский тракт-Обход города Тюмени (мкр. Губернаторский)" Второй этап		
4	-	Зам.	04-26		05.26			
3	-	Зам.	04-26		01.26			
Изм.	Кол.уч.	Лист	№док.	Подп.	Дата			
Разработал		Халиков			04.25	Многоэтажный жилой дом ГП-72.107	Стадия: Р	Лист: 21	Листов:
Проверил		Серебряков			04.25			
ГАП		Барышов			04.25	Фасад в осях А-В	DEVISION Архитектура и брендинг	
ГИП		Залалов			04.25			
Н.контр		Рябиков			04.25			

Согласовано

Согласовано

Взам. инв. №

Подп. и дата

Инв. № подл.

Формат А1К

Спецификация заполнения лючков

Ном. поз.	Обозначение	Наименование	Размер проема	Низ проема от ч.п.	Количество на этаже														Итого	Примечание
					1	2	3	4	5	6	7	8	9	10	11	12	13	14		
Л-1	Индивидуального изготовления	Люк скрытого исполнения	540x1300h	350	0	1	1	1	1	1	1	1	1	1	1	1	1	1	13	
Л-2	Индивидуального изготовления	Люк скрытого исполнения	400x1100h	200	2	1	0	0	1	1	0	0	1	1	0	0	1	2	10	
Л-3	Индивидуального изготовления	Люк скрытого исполнения	1100x2100h	200	0	1	1	1	1	1	1	1	1	1	1	1	1	1	13	
Л-4	Индивидуального изготовления	Люк скрытого исполнения	200x300h	850	0	1	0	0	1	1	0	0	1	1	0	0	1	2	8	
Л-5	Индивидуального изготовления	Люк скрытого исполнения	200x1100h	200	3	1	0	0	1	1	0	0	1	1	0	0	1	2	11	
Л-6	Индивидуального изготовления	Люк скрытого исполнения	1400x2100h	200	0	1	1	1	1	1	1	1	1	1	1	1	1	1	13	

Габаритные размеры дверей

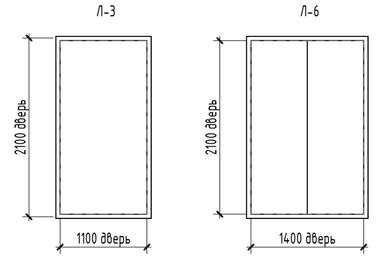

Примечание:
Габариты коллекторных дверей уточнить по месту.

Фрагмент плана 2 этажа

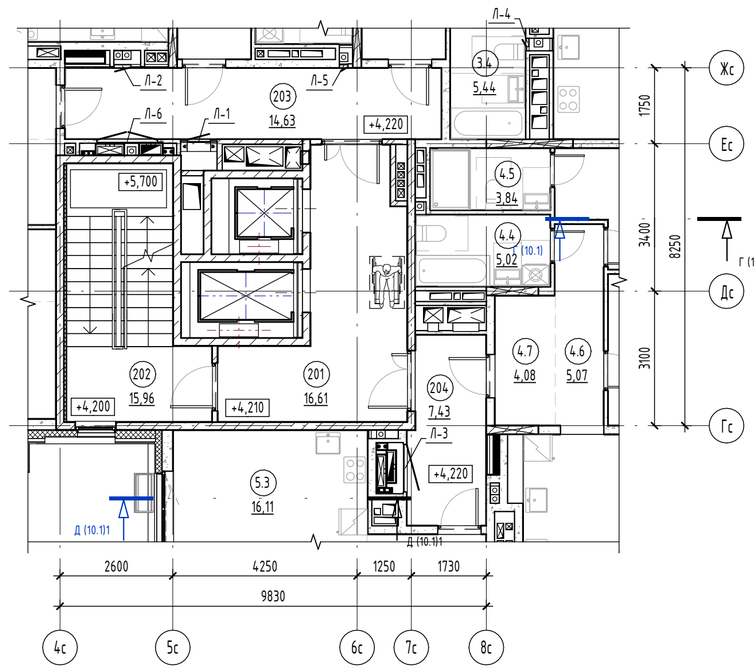

Фрагмент плана 13 этажа

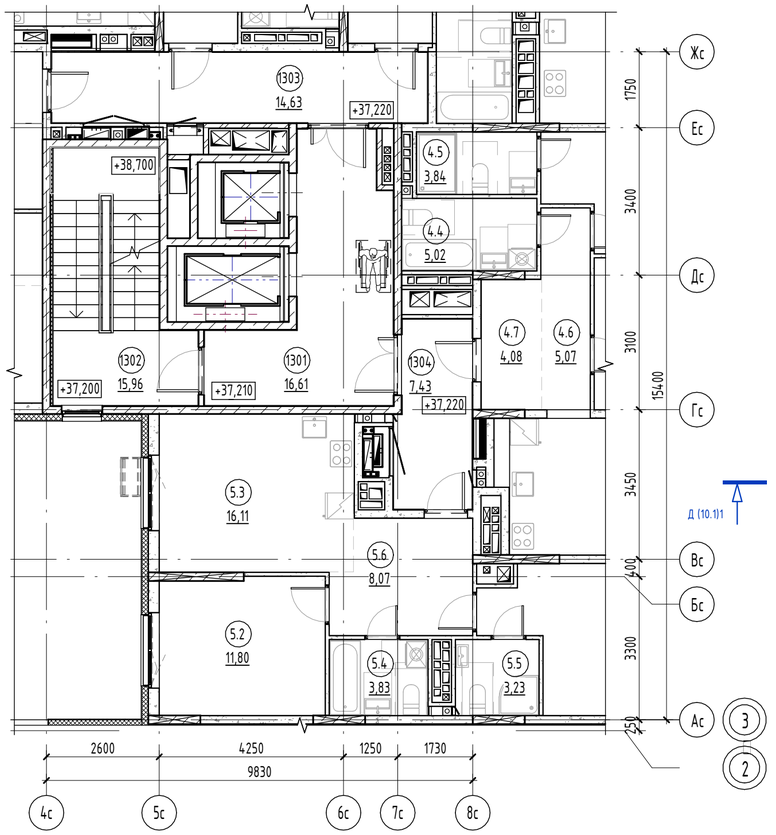

Фрагмент плана 1 этажа

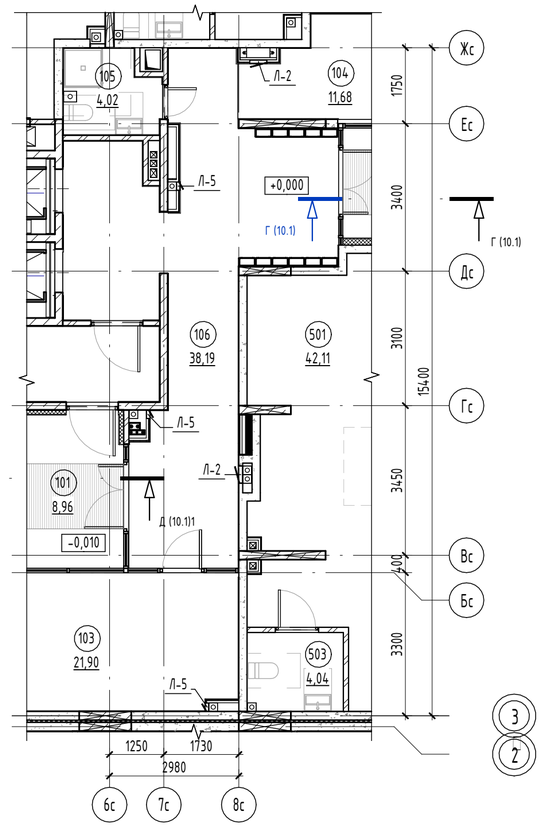

						10101-ИДК23/86-АР/23-72.107-АР1
						"Комплексная застройка территории, расположенной в границах улиц: Тобольский тракт-Обход города Тюмени (мкр. Губернаторский)" Второй этап
5	-	Нов.	04-26		06.26	
Изм.	Кол.уч.	Лист	№док.	Подп.	Дата	
Разработал		Халиков			04.25	Многоэтажный жилой дом ГП-72.107
Проверил		Серебряков			04.25	
ГАП		Барышов			04.25	План расположения лючков. Спецификация заполнения лючков
ГИП		Залалов			04.25	
Н.контр		Рябиков			04.25	

Стадия	Лист	Листов
Р	22	

DEVISION
Архитектура и брендинг

Формат А2А

Согласовано

Согласовано

Взам. инв. №

Подп. и дата

Инв. № подл.